DOMETIC

MOBILE COOLING

CDF2

CDF2 36

EN **Mobile refrigeration appliance**
Short Operating Manual..... 9

DE **Mobiles Kühlgerät**
Kurzbedienungsanleitung.....13

FR **Appareil de réfrigération mobile**
Guide rapid.....17

ES **Aparato móvil de refrigeración**
Guía rápida..... 21

PT **Aparelho de refrigeração móvel**
Manual do utilizador resumido..... 25

IT **Apparecchio di refrigerazione mobile**
Manuale dell'utente breve..... 29

NL **Mobiel koeltoestel**
Korte gebruikershandleiding..... 33

DA **Transportabelt køle-/fryseapparat**
Lynvejledning..... 37

SV **Mobil kyl-/frysprodukt**
Kortfattad användarhandbok.....41

NO **Mobil kjøleboks**
Hurtigveiledning.....45

FI **Siirrettävä kylmäsäilytyslaite**
Pikaopas..... 49

PL **Przenośne urządzenie chłodnicze**
Krótka instrukcja obsługi..... 53

SK **Mobilný chladiaci spotrebič**
Stručný návod..... 57

CS **Mobilní chladicí spotřebič**
Stručný návod k obsluze.....61

HU **Mobil hűtőkészülék**
Rövid használati útmutató..... 65

AR **جهاز التبريد المحمول**
دليل التشغيل الموجز..... 69

Copyright

© 2025 Dometic Group. The visual appearance of the contents of this manual is protected by copyright and design law. The underlying technical design and the products contained herein may be protected by design, patent or pending patent. The trademarks mentioned in this manual belong to Dometic Sweden AB. All rights are reserved.

1

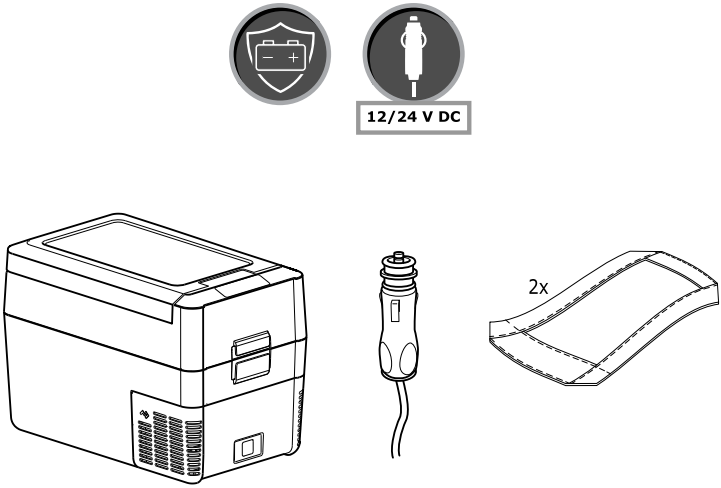

2

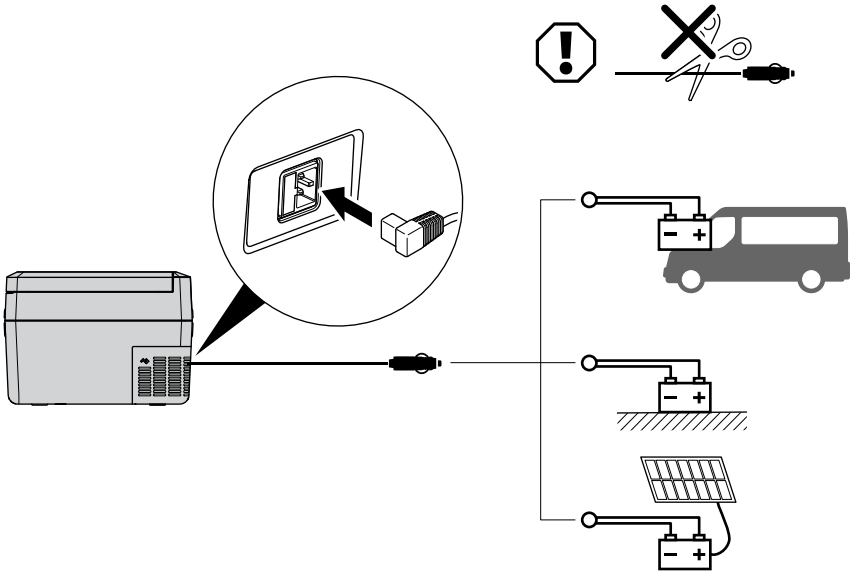

3

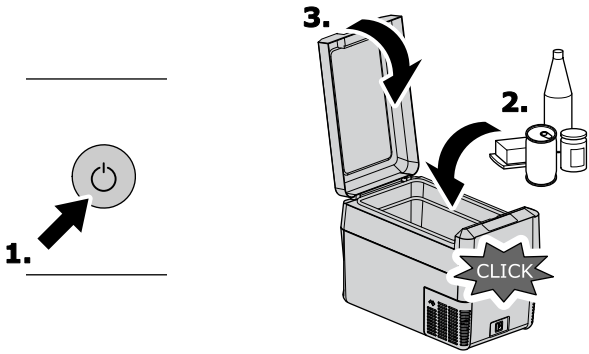

4

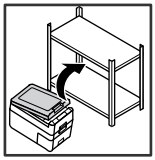

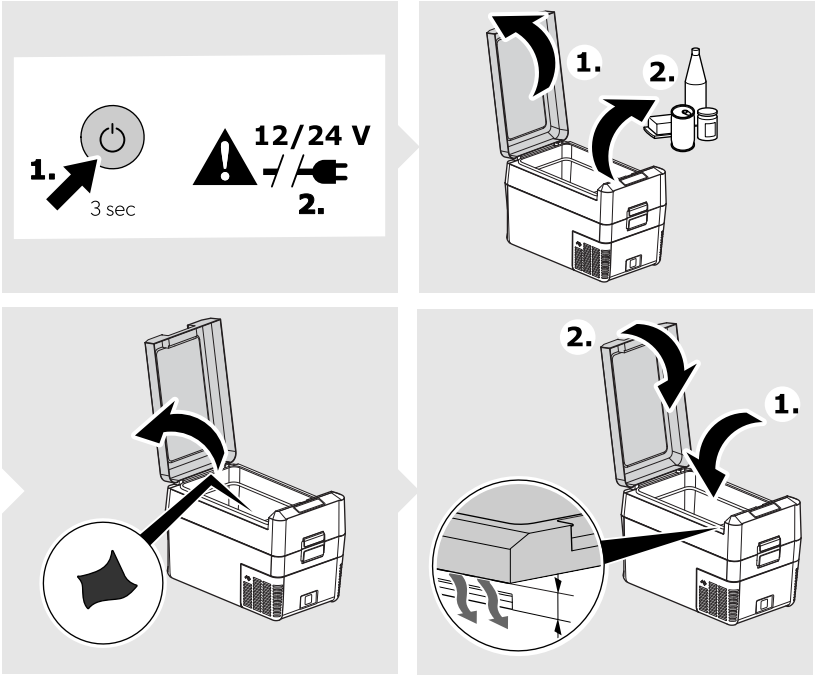

5

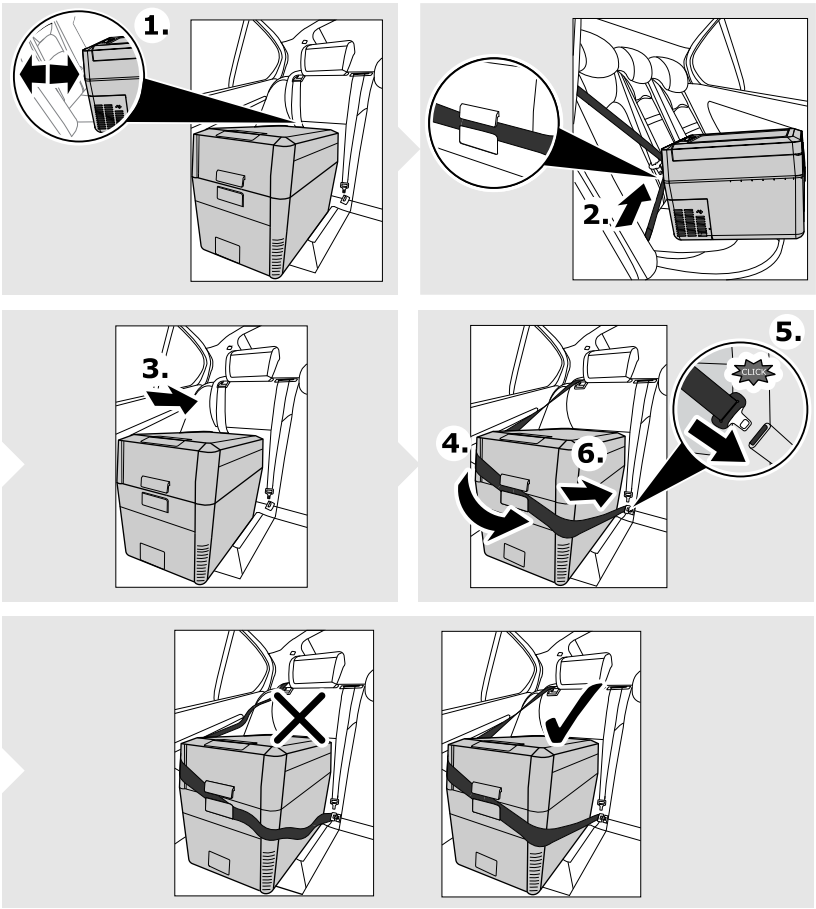

6

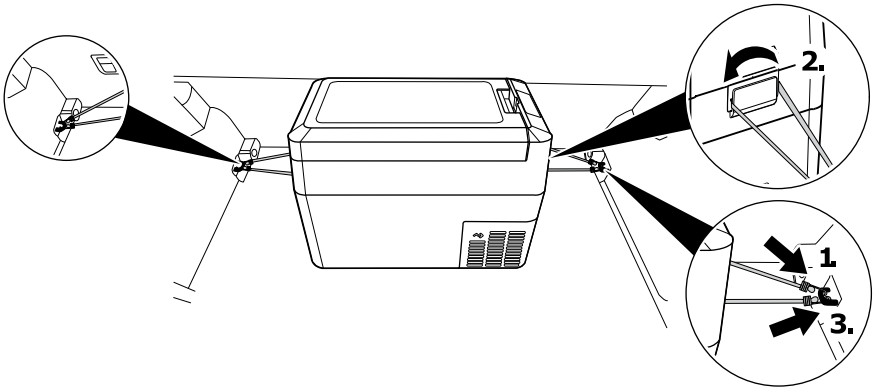
2.
1.
3.

7

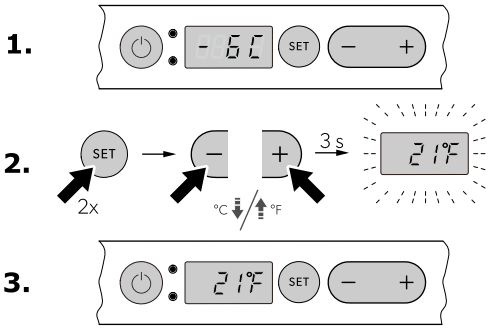
1.
-6C
SET
2.
SET
2x
3 s
21F
°C / °F
3.
21F
SET

8

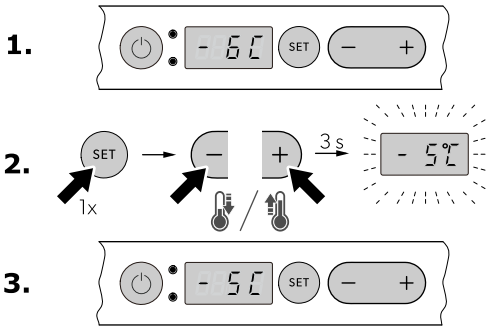
1.
-6C
SET
2.
SET
1x
3 s
-5C
3.
-5C
SET

9

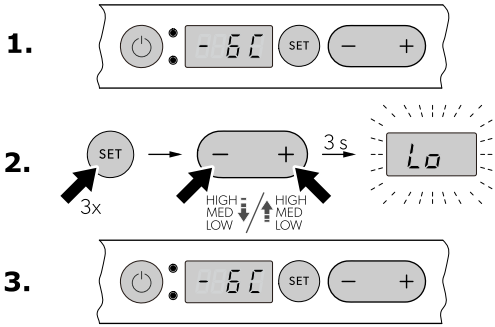

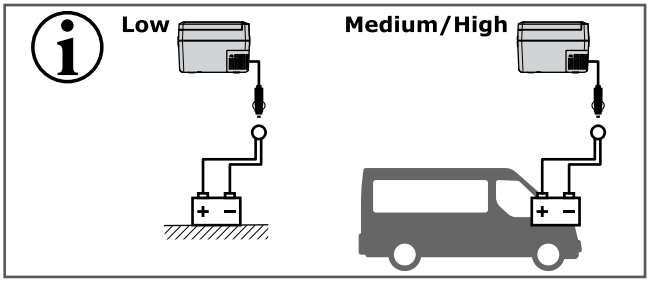

		Low	Medium	High
12 V	OFF	10.1 V	11.2 V	11.8 V
	ON	11.4 V	12.2 V	12.6 V
24 V	OFF	21.5 V	24.1 V	24.6 V
	ON	23.0 V	25.3 V	26.2 V

10

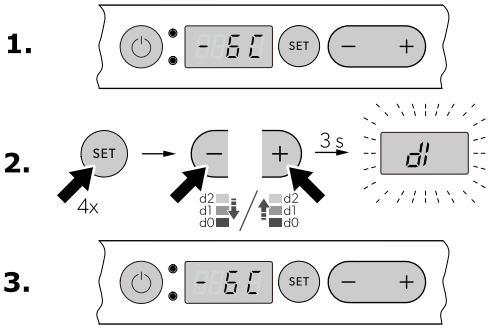

11

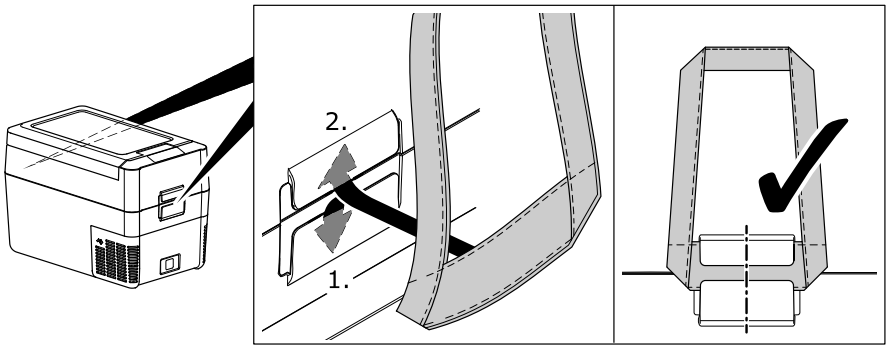

12

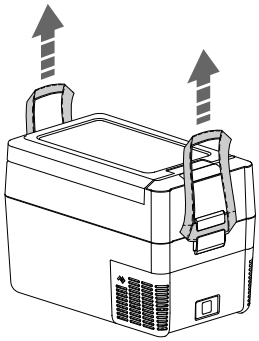

English

1 Important notes.....9
2 Related documents.....9
3 Explanation of symbols.....9
4 Safety instructions.....9
5 Explanation of symbols on the device.....11
6 Intended use.....11
7 Operation.....11
8 Warranty.....11
9 Disposal.....12

1 Important notes

Please read these instructions carefully and follow all instructions, guidelines, and warnings included in this product manual in order to ensure that you install, use, and maintain the product properly at all times. These instructions MUST stay with this product.

By using the product, you hereby confirm that you have read all instructions, guidelines, and warnings carefully and that you understand and agree to abide by the terms and conditions as set forth herein. You agree to use this product only for the intended purpose and application and in accordance with the instructions, guidelines, and warnings as set forth in this product manual as well as in accordance with all applicable laws and regulations. A failure to read and follow the instructions and warnings set forth herein may result in an injury to yourself and others, damage to your product or damage to other property in the vicinity. This product manual, including the instructions, guidelines, and warnings, and related documentation, may be subject to changes and updates. For up-to-date product information, please visit documents.dometic.com.

2 Related documents

Find the detailed operating manual online at qr.dometic.com/bfjf5L.

3 Explanation of symbols

A signal word will identify safety messages and property damage messages, and also will indicate the degree or level of hazard seriousness.

DANGER!
Indicates a hazardous situation that, if not avoided, will result in death or serious injury.

WARNING!
Indicates a hazardous situation that, if not avoided, could result in death or serious injury.

CAUTION!
Indicates a hazardous situation that, if not avoided, could result in minor or moderate injury.

NOTICE!
Indicates a situation that, if not avoided, can result in property damage.

4 Safety instructions

WARNING! Explosion hazard
Do not store any explosive substances such as spray cans with a flammable propellant in the cooling device.

WARNING! Electrocution hazard

> Do not operate the cooling device if it is visibly damaged.
> If the cooling device's power cable is damaged, it must be replaced with a suitable power cable or assembly available from the manufacturer or its service agent to prevent safety hazard.
> This cooling device may only be repaired by qualified personnel. Improper repairs can lead to considerable hazards.
> Plug the device to sockets that ensure proper connection especially when the device needs to be earthed.

WARNING! Fire hazard

> When positioning the cooling device, ensure that the supply cord is not trapped or damaged.
> Do not locate multiple portable socket-outlets or portable power supplies at the rear of the device.
> In the event of any damage to the refrigerant circuit:
  - Keep open flames and potential ignition sources away from the cooling device.
  - Ventilate the room well.
  - Switch off the cooling device.
> For cooling devices with flammable refrigerant: The refrigeration circuit contains a small quantity of an environmentally friendly but flammable refrigerant. It does not damage the ozone layer and does not increase the

greenhouse effect. Any leaking refrigerant may ignite.

> Keep the ventilation openings on the device housing or in installations free of obstructions.

> Do not use any mechanical objects or other means to speed up the defrosting process, unless they have been recommended by the manufacturer for this purpose.

> Do not open or damage the refrigerant circuit.

> Do not use electrical devices inside the cooling device unless they are recommended by the manufacturer for that purpose.

WARNING! Health hazard

> This cooling device can be used by children aged from 8 years and above and persons with reduced physical, sensory or mental capabilities or lack of experience and knowledge if they have been given supervision or instruction concerning use of the cooling device in a safe way and understand the hazards involved.

> Children aged from 3 to 8 years are allowed to load and unload cooling devices.

> Children must be supervised to ensure that they do not play with the device.

> Cleaning and user maintenance must not be carried out by unsupervised children.

CAUTION! Electrocution hazard

> Before starting the cooling device, ensure that the power supply line and the plug are dry.

> Disconnect the cooling device from the power supply
- Before each cleaning and maintenance
- After every use

CAUTION! Health hazard

> To avoid contamination of food, observe the following instructions:
- Check if the cooling capacity of the cooling device is suitable for storing the food to be cooled.
- Food may only be stored in its original packaging or in suitable containers.
- Opening the cooling device for long periods of time can cause significant increase of the temperature in the compartments of the device.
- Clean regularly surfaces that can come in contact with food and accessible drainage systems.

> If the cooling device is left empty for long periods:
- Switch off the cooling device.
- Defrost the cooling device.
- Clean and dry the cooling device.
- Leave the lid open to prevent mold from developing within the cooling device.

NOTICE! Damage hazard

> Check that the voltage specification on the data plate corresponds to that of the energy supply.

> Only connect the cooling device to a DC power supply in the vehicle with the DC connection cable.

> Never pull the plug out of the socket by the cable.

> Disconnect the cooling device and other power consuming devices from the battery before connecting a quick charging device.

> Disconnect the cooling device or switch it off when turning off the engine. Otherwise the battery my be discharged.

> The cooling device is not suitable for transporting caustic materials or materials containing solvents.

> Do not place the cooling device near open flames or other heat sources (heaters, direct sunlight, gas ovens, etc.).

> **Risk of overheating!** Ensure at all times that there is a minimum of 50 mm ventilation on all sides of the cooling device. Keep the ventilation area free of any objects that could obstruct the air flow to the cooling components. Do not use or store the cooling device in closed compartments or areas with none or minimal air flow.

> Do not fill the inner container with ice or fluids.

> Never immerse the cooling device in water.

> Protect the cooling device and cables against heat and moisture.
> The cooling device shall not to be exposed to rain.

5 Explanation of symbols on the device

Warning! Risk of fire / Flammable materials

6 Intended use

The cooling device is intended for cooling and deep-freezing foodstuff.

The cooling device is designed to be operated from a DC on-board power supply of a vehicle or boat or from a DC auxiliary battery.

The cooling device is intended to be used in household and similar applications such as:

- staff kitchen areas in shops, offices and other working environments
- farm houses
- clients in hotels, motels and other residential type environments
- bed and breakfast type environments
- catering and similar non-retail applications

The cooling device is also suitable for:

- use on vehicles
- camping use
- use on boats

The cooling device is **not** suitable for:

- storage of corrosive, caustic or solvent-containing substances

This cooling device is not intended to be used as a built-in appliance.

This product is only suitable for the intended purpose and application in accordance with these instructions.

This manual provides information that is necessary for proper installation and/or operation of the product. Poor installation and/or improper operation or maintenance will result in unsatisfactory performance and a possible failure.

The manufacturer accepts no liability for any injury or damage to the product resulting from:

- Incorrect installation, assembly or connection, including excess voltage
- Incorrect maintenance or use of spare parts other than original spare parts provided by the manufacturer
- Alterations to the product without express permission from the manufacturer
- Use for purposes other than those described in this manual

Dometic reserves the right to change product appearance and product specifications.

7 Operation

Scope of delivery:
Fig. 1 on page 3

> Connecting to a battery:
Fig. 2 on page 3
> Switching on the cooler:
Fig. 3 on page 4
> Switching off and storing the cooler:
Fig. 4 on page 4
> Fixing the cooler with the safety seat belt:
Fig. 5 on page 5
> Fixing the cooler on the vehicle floor:
Fig. 6 on page 6
> Selecting the temperature units:
Fig. 7 on page 6
> Setting the temperature:
Fig. 8 on page 6
> Using the battery monitor:
Fig. 9 on page 7
> Setting the display's brightness:
Fig. 10 on page 8
> Fixing the handles:
Fig. 11 on page 8
Fig. 12 on page 8

8 Warranty

The statutory warranty period applies. If the product is defective, please contact the manufacturer's branch in your country (see dometic.com/dealer) or your retailer.

For repair and warranty processing, please include the following documents when you send in the device:

- A copy of the receipt with purchasing date
- A reason for the claim or description of the fault

Note that self-repair or nonprofessional repair can have safety consequences and might void the warranty.

9 Disposal

Recycling products with non-replaceable batteries, rechargeable batteries, or light sources:

- If the product contains any non-replaceable batteries, rechargeable batteries, or light sources, you don't have to remove them before disposal.
- If you wish to finally dispose of the product, ask your local recycling center or specialist dealer for details about how to do this in accordance with the applicable disposal regulations.

Recycling packaging material: Place the packaging material in the appropriate recycling waste bins wherever possible.

Deutsch

1 Wichtige Hinweise.....13
2 Zugehörige Dokumente.....13
3 Erklärung der Symbole..... 13
4 Sicherheitshinweise.....13
5 Erklärung der Symbole am Gerät.....15
6 Bestimmungsgemäßer Gebrauch.....15
7 Betrieb.....15
8 Gewährleistung..... 16
9 Entsorgung..... 16

1 Wichtige Hinweise

Lesen und befolgen Sie bitte alle Anweisungen, Richtlinien und Warnhinweise in diesem Produkthandbuch sorgfältig, um sicherzustellen, dass Sie das Produkt ordnungsgemäß installieren und stets ordnungsgemäß betreiben und warten. Diese Anleitung MUSS bei dem Produkt verbleiben.

Durch die Verwendung des Produktes bestätigen Sie hiermit, dass Sie alle Anweisungen, Richtlinien und Warnhinweise sorgfältig gelesen haben und dass Sie die hierin dargelegten Bestimmungen verstanden haben und ihnen zustimmen. Sie erklären sich damit einverstanden, dieses Produkt nur für den angegebenen Verwendungszweck und gemäß den Anweisungen, Richtlinien und Warnhinweisen dieses Produkthandbuchs sowie gemäß allen geltenden Gesetzen und Vorschriften zu verwenden. Eine Nichtbeachtung der hierin enthaltenen Anweisungen und Warnhinweise kann zu einer Verletzung Ihrer selbst und anderer Personen, zu Schäden an Ihrem Produkt oder zu Schäden an anderem Eigentum in der Umgebung führen. Dieses Produkthandbuch, einschließlich der Anweisungen, Richtlinien und Warnhinweise, sowie die zugehörige Dokumentation können Änderungen und Aktualisierungen unterliegen. Aktuelle Produktinformationen finden Sie unter documents.dometic.com.

2 Zugehörige Dokumente

Die ausführliche Bedienungsanleitung finden Sie online unter qr.dometic.com/bfjf5L.

3 Erklärung der Symbole

Ein Signalwort kennzeichnet Sicherheits- und Sachschadensmeldungen und gibt zudem den Grad oder das Ausmaß der Gefährdung an.

GEFAHR!
Kennzeichnet eine Gefahrensituation, die zum Tod oder schwerer Verletzung führt, wenn die jeweiligen Anweisungen nicht befolgt werden.

WARNUNG!
Kennzeichnet eine Gefahrensituation, die zum Tod oder schwerer Verletzung führen könnte, wenn die jeweiligen Anweisungen nicht befolgt werden.

VORSICHT!
Kennzeichnet eine Gefahrensituation, die zu geringer oder mittelschwerer Verletzung führen könnte, wenn die jeweiligen Anweisungen nicht befolgt werden.

ACHTUNG!
Kennzeichnet eine Situation, die zu Sachschäden führen kann, wenn die jeweiligen Anweisungen nicht befolgt werden.

4 Sicherheitshinweise

WARNUNG! Explosionsgefahr
Lagern Sie keine explosionsfähigen Stoffe, wie z. B. Sprühdosen mit brennbarem Treibgas, im Kühlgerät.

WARNUNG! Gefahr durch Stromschlag

> Wenn das Kühlgerät sichtbare Beschädigungen aufweist, dürfen Sie es nicht in Betrieb nehmen.
> Wenn das Netzkabel des Kühlgeräts beschädigt ist, muss es vom Hersteller oder von einem Kundendienst durch ein geeignetes Netzkabel oder eine geeignete Einheit ersetzt werden, um Gefährdungen zu vermeiden.
> Reparaturen an diesem Kühlgerät dürfen nur von qualifiziertem Personal durchgeführt werden. Durch unsachgemäße Reparaturen können erhebliche Gefahren entstehen.
> Schließen Sie das Gerät an eine Steckdose an, die einen geeigneten Anschluss sicherstellt, insbesondere wenn das Gerät geerdet werden muss.

WARNUNG! Brandgefahr

> Achten Sie beim Aufstellen des Kühlgeräts darauf, dass das Netzkabel nicht eingeklemmt oder beschädigt wird.
> Platzieren Sie keine Steckdosenleisten oder tragbare Stromversorgungen hinter dem Gerät.

> Bei einer Beschädigung des Kühlkreislaufs:
  - Halten Sie offene Flammen und potenzielle Zündquellen vom Kühlgerät fern.
  - Lüften Sie den Raum gut.
  - Schalten Sie das Kühlgerät ab.
> Bei Kühlgeräten mit brennbarem Kältemittel: Der Kühlkreislauf enthält eine kleine Menge an umweltfreundlichem, aber brennbarem Kältemittel. Das Kühlmittel schädigt nicht die Ozonschicht und trägt auch nicht zum Treibhauseffekt bei. Austretendes Kältemittel kann sich entzünden.
> Halten Sie die Lüftungsöffnungen am Gerätegehäuse oder in Einbaukonstruktionen frei von Hindernissen.
> Benutzen Sie keine mechanischen Gegenstände oder anderen Mittel, um den Abtauprozess zu beschleunigen, außer wenn sie vom Hersteller dafür empfohlen werden.
> Öffnen oder beschädigen Sie nicht den Kühlkreislauf.
> Benutzen Sie keine elektrischen Geräte innerhalb des Kühlgerätes, außer wenn diese Geräte vom Hersteller dafür empfohlen werden.

WARNUNG! Gesundheitsgefahr

> Dieses Kühlgerät kann von Kindern ab 8 Jahren und von Personen mit eingeschränkten physischen, sensorischen oder mentalen Fähigkeiten oder Mangel an Erfahrung und Wissen verwendet werden, wenn diese Personen beaufsichtigt werden oder im sicheren Gebrauch des Kühlgeräts unterwiesen wurden und die daraus resultierenden Gefahren verstanden haben.
> Kinder von 3 bis 8 Jahren dürfen Kühlgeräte be- und entladen.
> Kinder sollten beaufsichtigt werden, um sicherzustellen, dass sie nicht mit dem Gerät spielen.
> Reinigung und Benutzerwartung dürfen nicht von Kindern ohne Beaufsichtigung durchgeführt werden.

VORSICHT! Gefahr durch Stromschlag

> Achten Sie vor der Inbetriebnahme des Kühlgeräts darauf, dass Zuleitung und Stecker trocken sind.
> Trennen Sie das Kühlgerät von der Spannungsversorgung:
  - vor jeder Reinigung und Wartung
  - nach jedem Gebrauch

VORSICHT! Gesundheitsgefahr

> Befolgen Sie folgende Hinweise, um eine Verunreinigung von Lebensmitteln zu vermeiden:
  - Prüfen Sie, ob die Kühlleistung des Kühlgeräts den Anforderungen der Lebensmittel entspricht, die gekühlt werden sollen.
  - Lebensmittel dürfen nur in Originalverpackungen oder geeigneten Behältern gelagert werden.
  - Ein längeres Öffnen des Kühlgeräts kann zu einem erheblichen Anstieg der Temperatur in den Fächern des Geräts führen.
  - Reinigen Sie regelmäßig Oberflächen, die mit Lebensmitteln in Kontakt kommen können, sowie zugängliche Ablaufsysteme.
> Wenn das Kühlgerät über längere Zeiträume leer bleibt:
  - Schalten Sie das Kühlgerät ab.
  - Tauen Sie das Kühlgerät ab.
  - Reinigen und trocknen Sie das Kühlgerät.
  - Lassen Sie den Deckel offenstehen, um Schimmelbildung im Kühlgerät zu verhindern.

ACHTUNG! Beschädigungsgefahr

> Prüfen Sie, ob die Spannungsangabe auf dem Typenschild mit der vorhandenen Energieversorgung übereinstimmt.
> Verwenden Sie für den Anschluss des Kühlgeräts an ein Gleichstromnetz im Fahrzeug ausschließlich das Gleichstromanschlusskabel.
> Ziehen Sie den Stecker nie am Anschlusskabel aus der Steckdose.
> Klemmen Sie das Kühlgerät und andere Verbraucher von der Batterie ab, bevor Sie ein Schnellladegerät anschließen.

> Trennen Sie die Verbindung oder schalten Sie das Kühlgerät aus, wenn Sie den Motor abstellen. Sonst kann die Batterie entladen werden.
> Das Kühlgerät ist für den Transport ätzender oder lösungsmittelhaltiger Stoffe nicht geeignet.
> Stellen Sie das Kühlgerät nicht in der Nähe von offenen Flammen oder anderen Wärmequellen (Heizung, direkte Sonneneinstrahlung Gasöfen usw.) auf.
> **Überhitzungsgefahr!** Sorgen Sie dafür, dass auf allen Seiten des Kühlgeräts jederzeit ein Belüftungsabstand von mindestens 50 mm eingehalten wird. Halten Sie den Belüftungsbereich frei von jeglichen Gegenständen, die den Luftstrom zum Kühlaggregat behindern könnten. Verwenden oder lagern Sie das Kühlgerät nicht in geschlossenen Räumen oder Bereichen ohne oder mit nur geringer Belüftung.
> Füllen Sie keine Flüssigkeiten oder Eis in den Innenbehälter.
> Tauchen Sie das Kühlgerät nie in Wasser.
> Schützen Sie das Kühlgerät und die Kabel vor Hitze und Nässe.
> Das Kühlgerät darf keinem Regen ausgesetzt werden.

5 Erklärung der Symbole am Gerät

Warnung! Brandgefahr/entflammbare Materialien

6 Bestimmungsgemäßer Gebrauch

Das Kühlgerät ist zum Kühlen und Tiefkühlen von Lebensmitteln vorgesehen.

Das Kühlgerät ist für den Betrieb an einem Gleichstromnetz eines Fahrzeugs oder eines Boots oder an einer Gleichstrom-Hilfsbatterie ausgelegt.

Das Kühlgerät ist für den Einsatz im Haushalt und ähnliche Anwendungen vorgesehen, wie:

- Personalküchen in Geschäften, Büros und anderen Arbeitsumgebungen
- Landwirtschaftliche Gebäude
- Hotels, Motels und andere wohnungsähnliche Einrichtungen
- „Bed and Breakfast“ u. ä.
- Catering und ähnliche Anwendungen außerhalb des Einzelhandels

Das Kühlgerät ist auch für folgende Verwendungszwecke geeignet:

- Einsatz in Fahrzeugen
- mobiler Einsatz
- Einsatz auf Booten

Das Kühlgerät ist **nicht** für folgende Verwendungszwecke geeignet:

- Lagerung von korrosiven, ätzenden oder lösungsmittelhaltigen Stoffen

Dieses Kühlgerät ist nicht für den Einsatz als Einbaugerät geeignet.

Dieses Produkt ist nur für den angegebenen Verwendungszweck und die Anwendung gemäß dieser Anleitung geeignet.

Dieses Handbuch enthält Informationen, die für die ordnungsgemäße Installation und/oder den ordnungsgemäßen Betrieb des Produkts erforderlich sind. Installationsfehler und/oder ein nicht ordnungsgemäßer Betrieb oder eine nicht ordnungsgemäße Wartung haben eine unzureichende Leistung und u. U. einen Ausfall des Geräts zur Folge.

Der Hersteller übernimmt keine Haftung für Verletzungen oder Schäden am Produkt, die durch Folgendes entstehen:

- Unsachgemäße Installation oder falscher Anschluss, einschließlich Überspannung
- Unsachgemäße Wartung oder Verwendung von anderen als den vom Hersteller gelieferten Original-Ersatzteilen
- Veränderungen am Produkt ohne ausdrückliche Genehmigung des Herstellers
- Verwendung für andere als die in der Anleitung beschriebenen Zwecke

Dometic behält sich das Recht vor, das Erscheinungsbild des Produkts und dessen technische Daten zu ändern.

7 Betrieb

Lieferumfang:
Abb. 1 auf Seite 3

> Anschluss an eine Batterie:

Abb. 2 auf Seite 3

> Kühlbox einschalten:

Abb. 3 auf Seite 4

> Kühlbox ausschalten und aufbewahren:

Abb. 4 auf Seite 4

> Kühlbox mithilfe des Sicherheitsgurts arretieren:

Abb. 5 auf Seite 5

> Kühlbox am Fahrzeugboden arretieren:

Abb. 6 auf Seite 6

> Temperatureinheit wählen:

Abb. 7 auf Seite 6

> Temperatur einstellen:

Abb. 8 auf Seite 6

> Batteriewächter verwenden:

Abb. 9 auf Seite 7

> Displayhelligkeit einstellen:

Abb. 10 auf Seite 8

> Griffe befestigen:

Abb. 11 auf Seite 8
Abb. 12 auf Seite 8

8 Gewährleistung

Es gilt die gesetzliche Gewährleistungsfrist. Sollte das Produkt defekt sein, wenden Sie sich bitte an die Niederlassung des Herstellers in Ihrem Land (siehe dometic.com/dealer) oder an Ihren Fachhändler.

Bitte senden Sie bei einem Reparatur- bzw. Gewährleistungsantrag folgende Unterlagen mit dem Gerät ein:

- eine Kopie der Rechnung mit Kaufdatum
- einen Reklamationsgrund oder eine Fehlerbeschreibung

Bitte beachten Sie, dass eigenständig oder nicht fachgerecht durchgeführte Reparaturen die Sicherheit gefährden und zum Erlöschen der Gewährleistung führen können.

9 Entsorgung

Recycling von Produkten mit nicht auswechselbaren Batterien, wiederaufladbaren Batterien oder Leuchtmitteln:

- Wenn das Produkt nicht auswechselbare Batterien, wiederaufladbare Batterien oder Leuchtmittel enthält, brauchen Sie diese vor der Entsorgung nicht zu entfernen.
- Wenn Sie das Gerät endgültig entsorgen möchten, informieren Sie sich bitte bei Ihrem Wertstoffhof vor Ort oder bei Ihrem Fachhändler, wie dies gemäß den geltenden Entsorgungsvorschriften zu tun ist.

Verpackungsmaterial recyceln: Geben Sie das Verpackungsmaterial möglichst in den entsprechenden Recycling-Müll.

Français

1 Remarques importantes..... 17
2 Documents associés.....17
3 Signification des symboles..... 17
4 Consignes de sécurité..... 17
5 Description des symboles de l'appareil..... 19
6 Usage conforme..... 19
7 Utilisation..... 20
8 Garantie..... 20
9 Mise au rebut.....20

1 Remarques importantes

Veuillez lire et suivre attentivement l'ensemble des instructions, directives et avertissements figurant dans ce manuel afin d'installer, d'utiliser et d'entretenir le produit correctement à tout moment. Ces instructions DOIVENT rester avec le produit.

En utilisant ce produit, vous confirmez expressément avoir lu attentivement l'ensemble des instructions, directives et avertissements et que vous comprenez et acceptez de respecter les modalités et conditions énoncées dans le présent document. Vous acceptez d'utiliser ce produit uniquement pour l'usage et l'application prévus et conformément aux instructions, directives et avertissements figurant dans le présent manuel, ainsi qu'à toutes les lois et réglementations applicables. En cas de non-respect des instructions et avertissements figurant dans ce manuel, vous risquez de vous blesser ou de blesser d'autres personnes, d'endommager votre produit ou d'endommager d'autres biens à proximité. Le présent manuel produit, y compris les instructions, directives et avertissements, ainsi que la documentation associée peuvent faire l'objet de modifications et de mises à jour. Pour obtenir des informations actualisées sur le produit, consulter le site documents.dometic.com.

2 Documents associés

Le manuel d'utilisation détaillé est disponible en ligne, à l'adresse qr.dometic.com/bfjf5L.

3 Signification des symboles

Un mot de signalement identifie les messages relatifs à la sécurité et aux dégâts matériels en indiquant le degré ou le niveau de gravité du danger.

DANGER !
Indique une situation dangereuse qui, si elle n'est pas évitée, entraînera des blessures graves, voire mortelles.

AVERTISSEMENT !
Indique une situation dangereuse qui, si elle n'est pas évitée, est susceptible d'entraîner des blessures graves, voire mortelles.

ATTENTION !
Indique une situation dangereuse qui, si elle n'est pas évitée, est susceptible d'entraîner des blessures légères ou de gravité modérée.

AVIS !
Indique une situation dangereuse qui, si elle n'est pas évitée, peut entraîner des dommages matériels.

4 Consignes de sécurité

AVERTISSEMENT ! Risque d'explosion
Ne stockez aucune substance explosive comme p. ex. des aérosols contenant un agent propulseur inflammable dans le dispositif de réfrigération.

AVERTISSEMENT ! Risque d'électrocution

> Si le dispositif de réfrigération présente des dégâts visibles, ne le mettez pas en service.
> Si le câble d'alimentation du dispositif de réfrigération est endommagé, il doit être remplacé par un câble ou un bloc d'alimentation approprié fourni par le fabricant ou un agent de service agréé pour éviter tout danger.
> Seul un personnel qualifié est habilité à effectuer des réparations sur le dispositif de réfrigération. Des réparations inadéquates peuvent engendrer des risques considérables.
> Branchez l'appareil sur des prises permettant un raccordement approprié, en particulier lorsque l'appareil doit être relié à la terre.

AVERTISSEMENT ! Risque d'incendie

> Lors de la mise en place du dispositif de réfrigération, prenez garde à ne pas coincer ou endommager le cordon d'alimentation.
> Ne placez pas de multiprises portables ou de blocs d'alimentation portables à l'arrière de l'appareil.

> En cas d'endommagement du circuit frigorifique :
  - Tenez le dispositif de réfrigération à l'écart de toute flamme nue ou source d'ignition potentielle.
  - Aérez bien la pièce.
  - Mettez le dispositif de réfrigération à l'arrêt.
> Pour les dispositifs de réfrigération utilisant du fluide frigorigène inflammable : Le circuit frigorifique contient une faible quantité de fluide frigorigène écologique, mais inflammable. Il n'affecte pas la couche d'ozone et ne contribue pas à l'effet de serre. Une fuite de fluide frigorigène peut prendre feu.
> Dégagez les ouvertures d'aération sur le bâti de l'appareil ou dans les éléments encastrés.
> N'exploitez aucun objet mécanique ou tout autre moyen pour accélérer le processus de dégivrage, sauf si le fabricant le recommande.
> N'ouvrez ou n'endommagez en aucun cas le circuit frigorifique.
> N'exploitez pas d'appareils électriques dans le dispositif de réfrigération, sauf s'ils sont recommandés par le fabricant pour cet usage.

AVERTISSEMENT ! Risque pour la santé

> Ce dispositif de réfrigération peut être utilisé par des enfants âgés de 8 ans et plus et des personnes ayant des capacités physiques, sensorielles ou mentales réduites ou un manque d'expérience et de connaissances, s'ils sont sous surveillance ou ont reçu des instructions sur l'utilisation du dispositif de réfrigération en toute sécurité et comprennent les risques impliqués.
> Les enfants âgés de 3 à 8 ans peuvent charger et décharger les dispositifs de réfrigération.
> Les enfants doivent être surveillés pour s'assurer qu'ils ne jouent pas avec l'appareil.
> Le nettoyage et la maintenance ne doivent pas être effectués par des enfants sans surveillance.

ATTENTION ! Risque d'électrocution

> Avant de mettre le dispositif de réfrigération en service, assurez-vous que la ligne d'alimentation électrique et le connecteur sont secs.
> Coupez l'alimentation en courant du dispositif de réfrigération
  - Avant toute opération de nettoyage et d'entretien
  - Après chaque utilisation

ATTENTION ! Risque pour la santé

> Pour éviter la contamination des aliments, respectez les instructions suivantes :
  - Vérifiez que la puissance frigorifique du dispositif de réfrigération correspond à la température de conservation recommandée pour les aliments à refroidir.
  - Les aliments doivent être conservés dans leur emballage d'origine ou dans des récipients appropriés.
  - L'ouverture prolongée du dispositif de réfrigération peut entraîner une augmentation significative de la température dans les compartiments du dispositif.
  - Nettoyez régulièrement les surfaces qui entrent en contact avec les aliments, ainsi que les systèmes de drainage accessibles.
> Si le dispositif de réfrigération est laissé vide pendant une longue période :
  - Mettez le dispositif de réfrigération à l'arrêt.
  - Dégivrez le dispositif de réfrigération.
  - Nettoyez et séchez le dispositif de réfrigération.
  - Laissez le couvercle ouvert pour éviter que des moisissures ne se développent dans le dispositif de réfrigération.

AVIS ! Risque d'endommagement

> Vérifiez que la tension indiquée sur la plaque signalétique correspond à l'alimentation électrique dont vous disposez.
> Branchez uniquement le dispositif de réfrigération à l'alimentation CC du véhicule à l'aide du câble de raccordement CC.

> Ne tirez jamais sur le câble de raccordement pour sortir la fiche de la prise.
> Débranchez de la batterie du véhicule le dispositif de réfrigération et les autres consommateurs d'énergie avant de raccorder un chargeur rapide.
> Débranchez ou éteignez le dispositif de réfrigération lorsque vous éteignez le moteur. Dans le cas contraire, il se peut que la batterie se décharge.
> Le dispositif de réfrigération n'est pas adapté pour le transport des matières caustiques ou contenant des solvants.
> Ne placez pas le dispositif de réfrigération à proximité de flammes nues ou d'autres sources de chaleur (radiateurs, lumière du soleil, fours à gaz, etc.).
> **Risque de surchauffe !** En toutes circonstances, maintenez une zone de ventilation de 50 mm minimum tout autour du dispositif de réfrigération. Cette zone de ventilation doit rester exempte de tout objet susceptible d'obstruer le flux d'air vers les composants réfrigérants. N'utilisez pas le dispositif de réfrigération et ne le stockez pas dans des zones ou compartiments clos, dans lesquels la circulation de l'air est insuffisante, voire inexistante.
> Ne remplissez pas le bac intérieur de substances liquides ou de glace.
> Ne plongez jamais le dispositif de réfrigération dans l'eau.
> Tenez le dispositif de réfrigération et les câbles à l'abri de la chaleur et de l'humidité.
> Le dispositif de réfrigération ne doit pas être exposé à la pluie.

5 Description des symboles de l'appareil

Attention ! Risque d'incendie / Matériaux inflammables

6 Usage conforme

Le dispositif de réfrigération est destiné à la réfrigération et à la congélation des aliments.

Le dispositif de réfrigération est conçu pour fonctionner sur l'alimentation électrique CC embarquée d'un véhicule ou d'un bateau ou sur une batterie auxiliaire CC.

Le dispositif de réfrigération est destiné à être utilisé dans des applications domestiques et similaires, telles que :

- les réfectoires destinés au personnel des magasins, des bureaux et autres environnements de travail
- les maisons d'hôtes
- les clients des hôtels, motels et autres environnements de type résidentiel
- les gîtes et environnements similaires
- la restauration et les applications similaires non liées à la vente au détail

Le dispositif de réfrigération est également conçu pour :

- les véhicules
- le camping
- utilisation sur des bateaux

Le dispositif de réfrigération n'est **pas** adapté à ce qui suit :

- le stockage de substances corrosives, caustiques ou contenant des solvants

Ce dispositif de réfrigération n'est pas destiné à être utilisée comme appareil intégrable.

Ce produit convient uniquement à l'usage et à l'application prévus, conformément au présent manuel d'instructions.

Ce manuel fournit les informations nécessaires à l'installation et/ou à l'utilisation correcte du produit. Une installation, une utilisation ou un entretien inappropriés entraînera des performances insatisfaisantes et une éventuelle défaillance.

Le fabricant décline toute responsabilité en cas de blessure ou de dommage résultant :

- d'une installation, d'un montage ou d'un raccordement incorrect, y compris d'une surtension
- d'un entretien inadapté ou de l'utilisation de pièces de rechange autres que les pièces de rechange d'origine fournies par le fabricant
- de modifications apportées au produit sans autorisation explicite du fabricant
- d'usages différents de ceux décrits dans ce manuel

Dometic se réserve le droit de modifier l'apparence et les spécifications produit.

7 Utilisation

Contenu de la livraison :

fig. 1 à la page 3

> Raccordement à une batterie :

fig. 2 à la page 3

> Mise en marche de la glacière :

fig. 3 à la page 4

> Mise hors tension et stockage de la glacière :

fig. 4 à la page 4

> Fixation de la glacière à l'aide d'une ceinture de sécurité :

fig. 5 à la page 5

> Fixation de la glacière sur le plancher du véhicule :

fig. 6 à la page 6

> Sélection des unités de température :

fig. 7 à la page 6

> Réglage de la température :

fig. 8 à la page 6

> Utilisation du protecteur de batterie :

fig. 9 à la page 7

> Réglage de la luminosité de l'écran :

fig. 10 à la page 8

> Fixation des poignées :

fig. 11 à la page 8
fig. 12 à la page 8

8 Garantie

La période de garantie légale s'applique. Si le produit s'avérait défectueux, contactez la succursale du fabricant située dans votre pays (voir dometic.com/dealer) ou votre revendeur.

Pour toutes réparations ou autres prestations de garantie, veuillez joindre à l'appareil les documents suivants :

- une copie de la facture avec la date d'achat
- un motif de réclamation ou une description du dysfonctionnement

Notez que toute réparation effectuée par une personne non agréée peut présenter un risque de sécurité et annuler la garantie.

9 Mise au rebut

Recyclage des produits contenant des piles non remplaçables, des batteries ou des sources lumineuses rechargeables :

- Si le produit contient des piles non remplaçables, des batteries ou des sources lumineuses rechargeables, vous n'avez pas besoin de les retirer avant de les mettre au rebut.
- Si vous souhaitez mettre le produit au rebut, contactez le centre de recyclage le plus proche ou votre revendeur spécialisé afin d'être informé des réglementations liées au traitement des déchets.

Recyclage des emballages : Dans la mesure du possible, veuillez éliminer les emballages dans les conteneurs de déchets recyclables prévus à cet effet.

Español

1 Notas importantes.....21
2 Documentación relacionada.....21
3 Explicación de los símbolos.....21
4 Indicaciones de seguridad..... 21
5 Explicación de los símbolos del aparato.....23
6 Uso previsto.....23
7 Funcionamiento..... 23
8 Garantía..... 24
9 Eliminación..... 24

1 Notas importantes

Lea atentamente estas instrucciones y siga las indicaciones, directrices y advertencias incluidas en este manual para asegurarse de que instala, utiliza y mantiene correctamente el producto en todo momento. Estas instrucciones DEBEN conservarse junto con este producto.

Al utilizar el producto, usted confirma que ha leído cuidadosamente todas las instrucciones, directrices y advertencias, y que entiende y acepta cumplir los términos y condiciones aquí establecidos. Usted se compromete a utilizar este producto solo para el propósito y la aplicación previstos y de acuerdo con las instrucciones, directrices y advertencias establecidas en este manual del producto, así como de acuerdo con todas las leyes y reglamentos aplicables. La no lectura y observación de las instrucciones y advertencias aquí expuestas puede causarle lesiones a usted o a terceros, daños en el producto o daños en otras propiedades cercanas. Este manual del producto, incluyendo las instrucciones, directrices y advertencias, y la documentación relacionada, pueden estar sujetos a cambios y actualizaciones. Para obtener información actualizada sobre el producto, visite documents.dometic.com.

2 Documentación relacionada

Consulte las instrucciones de uso completas en línea en qr.dometic.com/bfjf5L.

3 Explicación de los símbolos

Una palabra de advertencia señalará los mensajes de seguridad y de daño material, y también indicará el grado o nivel de gravedad del riesgo.

¡PELIGRO!
Indica una situación peligrosa que, de no evitarse, ocasionará la muerte o lesiones graves.

¡ADVERTENCIA!
Indica una situación peligrosa que, de no evitarse, puede ocasionar la muerte o lesiones graves.

¡ATENCIÓN!
Indica una situación peligrosa que, de no evitarse, puede ocasionar lesiones moderadas o leves.

¡AVISO!
Indica una situación peligrosa que, de no evitarse, puede provocar daños materiales.

4 Indicaciones de seguridad

¡ADVERTENCIA! Peligro de explosión
No guarde en la nevera sustancias con peligro de explosión, tales como aerosoles con agente espumante inflamable.

¡ADVERTENCIA! Riesgo de electrocución

> No ponga la nevera en funcionamiento si presenta desperfectos visibles.
> Si el cable de alimentación esta nevera está dañado, debe ser sustituido por un cable de alimentación o un conjunto adecuado proporcionado por el fabricante o por un técnico de mantenimiento autorizado para evitar riesgos de seguridad.
> Esta nevera solo debe ser reparada por personal cualificado. Las reparaciones inadecuadas pueden conllevar peligros considerables.
> Enchufe la nevera en tomas que garanticen una conexión correcta, sobre todo cuando sea necesario poner a tierra el aparato.

¡ADVERTENCIA! Peligro de incendio

> Cuando coloque la nevera en su ubicación, asegúrese de que el cable de suministro eléctrico no quede atrapado ni sufra daños.
> No coloque varias tomas o suministros de corriente portátiles detrás del aparato.
> En caso de daños en el circuito de refrigeración:

- Mantenga cualquier llama o posible fuente de ignición alejadas de la nevera.
- Ventile bien el recinto.
- Apague la nevera.

> Para neveras con refrigerante inflamable: El circuito de refrigeración contiene una pequeña cantidad de refrigerante compatible con el medio ambiente, pero inflamable. No daña la capa de ozono ni aumenta el efecto invernadero. Toda fuga de refrigerante puede incendiarse.

> Mantenga libres de obstáculos las aberturas de ventilación de la carcasa del aparato o de construcciones empotradas.

> No emplee objetos mecánicos u otros medios para acelerar el proceso de descongelación, a no ser que el fabricante lo recomiende.

> No abra o dañe el circuito de refrigerante.

> No utilice ningún aparato eléctrico dentro de la nevera, a no ser que el aparato en cuestión haya sido recomendado para ello por el fabricante.

¡ADVERTENCIA! Riesgo para la salud

> Esta nevera puede ser utilizada por menores a partir de 8 años y personas con capacidad física, sensorial o mental reducida, o con falta de experiencia y conocimientos, siempre que lo hagan bajo supervisión o hayan recibido instrucciones relativas al uso de la misma de manera segura y entendiendo los riesgos asociados.

> Los menores de 3 a 8 años están autorizados a introducir y extraer productos en/de neveras.

> Controle a los niños para asegurarse de que no jueguen con el aparato.

> Los niños solo podrán realizar las tareas de limpieza y mantenimiento bajo vigilancia.

¡ATENCIÓN! Riesgo de electrocución

> Antes de poner en funcionamiento la nevera, asegúrese de que el cable de alimentación y la clavija de enchufe estén secos.

> Desconecte la nevera de la alimentación de corriente

- antes de realizar cualquier tarea de limpieza o mantenimiento
- después de cada uso

¡ATENCIÓN! Riesgo para la salud

> Siga las siguientes instrucciones para evitar que los alimentos se contaminen:

- Compruebe si la potencia de refrigeración de la nevera cumple los requisitos de los alimentos que desea enfriar.
- Los alimentos solo se pueden almacenar con su envase original o en recipientes adecuados.
- Mantener la nevera abierta durante largos períodos de tiempo puede producir un incremento considerable de la temperatura en los compartimentos del aparato.
- Limpie periódicamente las superficies que puedan estar en contacto con alimentos y los sistemas de desagüe accesibles.

> Si la nevera se deja vacía durante un tiempo prolongado:

- Apague la nevera.
- Descongele la nevera.
- Limpie y seque la nevera.
- Deje la tapa abierta para evitar la proliferación de moho dentro de la nevera.

¡AVISO! Peligro de daños

> Compruebe que el valor de tensión indicado en la etiqueta de tipo se corresponde con el del suministro de energía.

> Conecte la nevera a la red de corriente continua del vehículo utilizando el cable de conexión de corriente continua.

> No desenchufe nunca la clavija de la caja de enchufe tirando del cable.

> Desconecte de la batería la nevera u otros aparatos conectados antes de conectar un cargador rápido.

> Desenchufe la nevera o apáguela cuando pare el motor. De lo contrario, podría descargarse la batería.

> La nevera no es adecuada para transportar materiales cáusticos o materiales que contengan disolventes.

> No coloque la nevera cerca de llamas ni de otras fuentes de calor (calefacción,

radiación solar directa, estufas de gas, etc.).

> **¡Riesgo de sobrecalentamiento!** Asegúrese de que siempre haya un mínimo de 50 mm de espacio de ventilación alrededor del aparato. Mantenga la zona de ventilación libre de objetos que puedan obstruir el paso de aire a los componentes refrigerantes. No utilice ni guarde la nevera en compartimentos cerrados o en áreas donde no haya un flujo mínimo de aire.

> No introduzca líquidos ni hielo en el recipiente interior.

> No sumerja nunca la nevera bajo el agua.

> Proteja la nevera y los cables contra el calor y la humedad.

> La nevera no debe quedar expuesta a la lluvia.

5 Explicación de los símbolos del aparato

¡Advertencia! Riesgo de incendio/materiales inflamables

6 Uso previsto

La nevera está diseñada para enfriar y congelar productos alimenticios.

La nevera está diseñada para funcionar con una corriente continua de a bordo de un vehículo o embarcación o con una batería auxiliar de corriente continua.

Esta nevera está diseñada para el uso doméstico y aplicaciones similares, como por ejemplo:

- áreas de cocina del personal en tiendas, oficinas y otros entornos de trabajo
- casas rurales
- clientes de hoteles, moteles y otros entornos de tipo residencial
- ambientes de tipo “bed and breakfast”
- catering y usos no minoristas

La nevera también es adecuada para:

- uso en vehículos
- uso en campings
- uso en embarcaciones

La nevera **no** es adecuada para:

- guardar sustancias corrosivas o que contengan disolventes

Esta nevera no está diseñada para ser utilizada como un aparato encastrable.

Este producto solo es apto para el uso previsto y la aplicación de acuerdo con estas instrucciones.

Este manual proporciona la información necesaria para la correcta instalación y/o funcionamiento del producto. Una instalación deficiente o un uso y mantenimiento inadecuados conllevan un rendimiento insatisfactorio y posibles fallos.

El fabricante no se hace responsable de ninguna lesión o daño en el producto ocasionados por:

- Una instalación, un montaje o una conexión incorrectos, incluido un exceso de tensión
- Un mantenimiento incorrecto o el uso de piezas de recambio distintas de las originales proporcionadas por el fabricante
- Modificaciones realizadas en el producto sin el expreso consentimiento del fabricante
- Uso con una finalidad distinta de la descrita en las instrucciones

Dometic se reserva el derecho de cambiar la apariencia y las especificaciones del producto.

7 Funcionamiento

Volumen de entrega:

fig. 1 en la página 3

> Conexión a una batería:

fig. 2 en la página 3

> Encendido de la nevera:

fig. 3 en la página 4

> Desconexión y almacenamiento de la nevera:

fig. 4 en la página 4

> Fijación de la nevera con el cinturón de seguridad del asiento:

fig. 5 en la página 5

> Fijación de la nevera al suelo del vehículo:

fig. 6 en la página 6

> Selección de las unidades de temperatura:

fig. 7 en la página 6

> Ajuste de temperatura:

fig. 8 en la página 6

> Uso del controlador de la batería:

fig. 9 en la página 7

> Ajuste del brillo de la pantalla:

fig. 10 en la página 8

> Fijación de las asas:

fig. 11 en la página 8
fig. 12 en la página 8

8 Garantía

Se aplica el período de garantía estipulado por la ley. Si el producto es defectuoso, póngase en contacto con la sucursal del fabricante de su país (consulte dometic.com/dealer) o con su punto de venta.

Para tramitar la reparación y la garantía, incluya los siguientes documentos cuando envíe el aparato:

- Una copia de la factura con fecha de compra
- El motivo de la reclamación o una descripción de la avería

Tenga en cuenta que una reparación por medios propios o no profesionales puede tener consecuencias de seguridad y suponer la anulación de la garantía.

9 Eliminación

Reciclaje de productos con baterías no sustituibles, recargables o fuentes de luz:

- Si el producto contiene baterías no sustituibles, recargables o fuentes de luz, no es necesario que las extraiga antes de desecharlo.
- Cuando vaya a desechar definitivamente el producto, infórmese en el centro de reciclaje más cercano o en un distribuidor especializado sobre las normas pertinentes de gestión de residuos.

Reciclaje del material de embalaje: Si es posible, deseche el material de embalaje en el contenedor de reciclaje adecuado.

Português

1 Notas importantes..... 25
2 Documentos relacionados..... 25
3 Explicação dos símbolos..... 25
4 Indicações de segurança..... 25
5 Explicação dos símbolos no aparelho.....27
6 Utilização adequada..... 27
7 Operação..... 27
8 Garantia..... 28
9 Eliminação..... 28

1 Notas importantes

Leia atentamente as presentes instruções e siga todas as instruções, orientações e avisos incluídos neste manual, de modo a garantir a correta instalação, utilização e manutenção do produto. É OBRIGATÓRIO manter estas instruções junto com o produto.

Ao utilizar o produto, está a confirmar que leu atentamente todas as instruções, orientações e avisos, e que compreende e aceita cumprir os termos e condições estabelecidos no presente manual. Aceita utilizar este produto exclusivamente para o fim e a aplicação a que se destina e de acordo com as instruções, orientações e avisos estabelecidos neste manual, assim como de acordo com todas as leis e regulamentos aplicáveis. Caso não leia nem siga as instruções e os avisos aqui estabelecidos, poderá sofrer ferimentos pessoais ou causar ferimentos a terceiros e o produto ou outros materiais nas proximidades poderão ficar danificados. Este manual do produto, incluindo as instruções, orientações e avisos, bem como a documentação relacionada, podem estar sujeitos a alterações e atualizações. Para consultar as informações atualizadas do produto, visite documents.dometic.com.

2 Documentos relacionados

O manual de instruções pormenorizado pode ser consultado online em qr.dometic.com/bfjf5L.

3 Explicação dos símbolos

As palavras de advertência identificam mensagens de segurança e mensagens de danos à propriedade, assim como o grau ou nível de seriedade do perigo.

PERIGO!
Indica uma situação perigosa que, se não for evitada, resultará em morte ou ferimentos graves.

AVISO!
Indica uma situação perigosa que, se não for evitada, pode causar a morte ou ferimentos graves.

PRECAUÇÃO!
Indica uma situação perigosa que, se não for evitada, pode causar ferimentos ligeiros ou moderados.

NOTA!
Indica uma situação que, se não for evitada, pode causar danos materiais.

4 Indicações de segurança

AVISO! Perigo de explosão
Não guarde quaisquer substâncias potencialmente explosivas, tais como latas de spray com um carburante inflamável, no aparelho de refrigeração.

AVISO! Risco de eletrocussão

- Não coloque o aparelho de refrigeração em funcionamento se este apresentar danos visíveis.
- Se o cabo de alimentação do aparelho de refrigeração estiver danificado, tem de ser substituído por um cabo ou grupo de alimentação adequados, pelo fabricante ou por um seu agente de assistência técnica, para evitar riscos de segurança.
- As reparações neste aparelho de refrigeração apenas podem ser realizadas por pessoal qualificado. Reparações inadequadas podem dar origem a perigos consideráveis.
- Ligue o aparelho a tomadas que garantam uma ligação adequada, sobretudo se for necessário ligar o aparelho à terra.

AVISO! Perigo de incêndio

- Ao posicionar o aparelho de refrigeração, certifique-se de que o cabo de alimentação não fica preso nem é danificado.
- Não coloque tomadas múltiplas ou fontes de alimentação portáteis na parte de trás do aparelho.
- Em caso de danos no circuito de refrigeração:

- Mantenha chamas sem proteção e potenciais fontes de ignição afastadas do aparelho de refrigeração.
- Ventile bem a divisão.
- Desligue o aparelho de refrigeração.

> Para aparelhos de refrigeração com refrigerante inflamável: O circuito de refrigeração contém uma pequena quantidade de um refrigerante ecológico mas inflamável. Este produto não é prejudicial para a camada de ozono e não aumenta o efeito de estufa. Qualquer refrigerante vazado pode incendiar-se.

> Mantenha desimpedidas as aberturas de ventilação na carcaça do dispositivo ou nos acessórios montados.

> Não utilize objetos mecânicos ou outros meios para acelerar o processo de descongelamento a não ser os recomendados pelo fabricante.

> Não abra nem danifique o circuito de refrigeração.

> Não utilize aparelhos elétricos dentro do aparelho de refrigeração, exceto se esses aparelhos forem recomendados pelo fabricante para o efeito.

AVISO! Risco para a saúde

> Este aparelho de refrigeração pode ser utilizado por crianças a partir dos 8 anos e pessoas com capacidades físicas, sensoriais ou mentais reduzidas ou sem experiência e conhecimento se forem supervisionadas ou receberem instruções sobre a utilização do aparelho de forma segura e compreenderem os perigos implicados.

> Crianças com idades entre os 3 e os 8 anos podem colocar e tirar itens de aparelhos de refrigeração.

> As crianças têm de ser supervisionadas, por forma a garantir que não brincam com o aparelho.

> A limpeza e a manutenção por parte do utilizador não podem ser efetuadas por crianças sem supervisão.

PRECAUÇÃO! Risco de eletrocussão

> Antes de colocar o aparelho de refrigeração em funcionamento, certifique-se de que o cabo da fonte de alimentação e a ficha estão secos.

> Desligue o aparelho de refrigeração da alimentação elétrica
- Antes de cada limpeza e manutenção
- Depois de cada utilização

PRECAUÇÃO! Risco para a saúde

> Para evitar a contaminação de alimentos, cumpra as seguintes instruções:
- Verifique se a potência de refrigeração do aparelho de refrigeração cumpre os requisitos de armazenamento dos alimentos que pretende refrigerar.
- Os alimentos apenas podem ser guardados nas embalagens originais ou em recipientes adequados.
- Abrir o aparelho de refrigeração durante longos períodos de tempo pode provocar um aumento significativo da temperatura nos compartimentos do aparelho.
- Limpe regularmente as superfícies que entram em contacto com alimentos e os sistemas de drenagem acessíveis.

> Se o aparelho de refrigeração ficar vazio durante longos períodos:
- Desligue o aparelho de refrigeração.
- Descongele o aparelho de refrigeração.
- Limpe e seque o aparelho de refrigeração.
- Deixe a tampa aberta para impedir o desenvolvimento de bolor no interior do aparelho de refrigeração.

NOTA! Risco de danos

> Verifique se a especificação de tensão na placa de características corresponde à da alimentação de energia.

> Ligue o aparelho de refrigeração a uma fonte de alimentação de corrente contínua no veículo exclusivamente com o cabo de ligação de corrente contínua.

> Nunca retire a ficha da tomada puxando pelo cabo.

> Desligue o aparelho de refrigeração e outros consumidores da bateria antes de ligar um carregador rápido.

> Desconecte ou desligue o aparelho de refrigeração quando desligar o motor. Caso contrário, a bateria pode ficar descarregada.

> O aparelho de refrigeração não é adequado para o transporte de materiais cáusticos ou materiais que contenham solventes.
> Não coloque o aparelho de refrigeração nas proximidades de chamas abertas ou de outras fontes de calor (aquecedores, radiação solar direta, fornos a gás, etc.).
> **Risco de sobreaquecimento!** Certifique-se sempre de que existe um espaço mínimo de ventilação de 50 mm em todos os lados do aparelho de refrigeração. Mantenha a área de ventilação livre de quaisquer objetos que possam obstruir o fluxo de ar para os componentes de refrigeração. Não utilize nem armazene o aparelho de refrigeração em compartimentos fechados ou em áreas sem circulação de ar ou com uma circulação de ar muito reduzida.
> Não verta líquidos nem gelo para dentro do recipiente interior.
> Nunca mergulhe o aparelho de refrigeração em água.
> Proteja o aparelho de refrigeração e os cabos do calor e da humidade.
> O aparelho de refrigeração não pode ser exposto à chuva.

5 Explicação dos símbolos no aparelho

Atenção! Risco de incêndio/materiais inflamáveis

6 Utilização adequada

O aparelho de refrigeração destina-se a refrigerar e ultracongelar géneros alimentícios.

O aparelho de refrigeração foi desenvolvido para ser ligado a uma fonte de alimentação de bordo de corrente contínua de veículos ou barcos ou a uma bateria de corrente contínua auxiliar.

O aparelho de refrigeração está concebido para ser utilizado em aplicações domésticas e semelhantes, tais como:

- áreas de cozinha do pessoal em estabelecimentos comerciais, escritórios e outros ambientes de trabalho
- explorações agrícolas
- por clientes em hotéis, motéis e outros ambientes de tipo residencial
- ambientes do tipo "bed and breakfast"
- aplicações do ramo de catering e em aplicações semelhantes do comércio grossista

O aparelho de refrigeração também é adequado para:

- utilizar em veículos
- utilizar em campismo
- utilizar em embarcações

O aparelho de refrigeração **não** é adequado para:

- armazenar substâncias corrosivas, cáusticas ou que contenham solventes

Este aparelho de refrigeração não se destina para ser utilizado como aparelho encastrável.

Este produto destina-se exclusivamente à aplicação e aos fins pretendidos com base nestas instruções.

Este manual fornece informações necessárias para proceder a uma instalação e/ou a uma operação adequadas do produto. Uma instalação e/ou uma operação ou manutenção incorretas causarão um desempenho insatisfatório e uma possível avaria.

O fabricante não aceita qualquer responsabilidade por danos ou prejuízos no produto resultantes de:

- Instalação, montagem ou ligação incorretas, incluindo sobretensões
- Manutenção incorreta ou utilização de peças sobressalentes não originais fornecidas pelo fabricante
- Alterações ao produto sem autorização expressa do fabricante
- Utilização para outras finalidades que não as descritas no presente manual

A Dometic reserva-se o direito de alterar o design e as especificações do produto.

7 Operação

Material fornecido:
fig. 1 na página 3
> Ligar a uma bateria:
fig. 2 na página 3

> Ligar a geleira:

fig. 3 na página 4

> Desligar a geleira e colocá-la fora de serviço:

fig. 4 na página 4

> Fixar a geleira com o cinto de segurança:

fig. 5 na página 5

> Fixar a geleira no piso do veículo:

fig. 6 na página 6

> Selecionar as unidades de temperatura:

fig. 7 na página 6

> Definir a temperatura:

fig. 8 na página 6

> Utilizar o monitorizador da bateria:

fig. 9 na página 7

> Definir a luminosidade do monitor:

fig. 10 na página 8

> Fixar as pegas:

fig. 11 na página 8
fig. 12 na página 8

8 Garantia

Aplica-se o prazo de garantia legal. Se o produto apresentar defeitos, contacte a filial do fabricante no seu país (consulte dometic.com/dealer) ou o seu revendedor.

Para fins de reparação ou de garantia, terá de enviar também os seguintes documentos:

- Uma cópia da fatura com a data de aquisição
- Um motivo de reclamação ou uma descrição da falha

Tenha em atenção que as reparações feitas por si ou por não profissionais podem ter consequências sobre a segurança e anular a garantia.

9 Eliminação

Reciclagem de produtos com baterias não substituíveis, baterias recarregáveis ou fontes de luz:

- se o produto contiver quaisquer pilhas, baterias recarregáveis ou fontes de luz não substituíveis, não tem de as remover antes da eliminação.
- Para eliminar definitivamente o produto, informe-se junto do centro de reciclagem ou distribuidor mais próximo sobre as disposições de eliminação aplicáveis.

Reciclagem do material de embalagem: Sempre que possível, coloque o material de embalagem no respetivo contentor de reciclagem.

Italiano

1 Note importanti.....29
2 Documenti correlati..... 29
3 Spiegazione dei simboli..... 29
4 Istruzioni per la sicurezza..... 29
5 Spiegazione dei simboli sull'apparecchio.....31
6 Destinazione d'uso.....31
7 Funzionamento.....31
8 Garanzia.....32
9 Smaltimento.....32

1 Note importanti

Si prega di leggere attentamente e di seguire tutte le istruzioni, le linee guida e le avvertenze incluse in questo manuale del prodotto, al fine di garantire che il prodotto venga sempre installato, utilizzato e mantenuto nel modo corretto. Queste istruzioni DEVONO essere conservate insieme al prodotto.

Utilizzando il prodotto, l'utente conferma di aver letto attentamente tutte le istruzioni, le linee guida e le avvertenze e di aver compreso e accettato di rispettare i termini e le condizioni qui espressamente indicati. L'utente accetta di utilizzare questo prodotto solo per lo scopo e l'applicazione previsti e in conformità alle istruzioni, le linee guida e le avvertenze indicate nel presente manuale del prodotto, nonché in conformità alle leggi e ai regolamenti applicabili. La mancata lettura e osservanza delle istruzioni e delle avvertenze qui espressamente indicate può causare lesioni personali e a terzi, danni al prodotto o ad altre proprietà nelle vicinanze. Il presente manuale del prodotto, comprese le istruzioni, le linee guida e le avvertenze e la relativa documentazione possono essere soggetti a modifiche e aggiornamenti. Per informazioni aggiornate sul prodotto, visitare documents.dometic.com.

2 Documenti correlati

Le istruzioni per l'uso dettagliate sono disponibili online all'indirizzo qr.dometic.com/bfjf5L.

3 Spiegazione dei simboli

Il termine presente nella segnalazione identifica i messaggi di sicurezza e quelli relativi al danneggiamento della proprietà, oltre a indicare il grado o livello di gravità del rischio.

PERICOLO!
Indica una situazione di pericolo che, se non evitata, provoca lesioni gravi o mortali.

AVVERTENZA!
Indica una situazione di pericolo che, se non evitata, potrebbe provocare lesioni gravi o mortali.

ATTENZIONE!
Indica una situazione di pericolo che, se non evitata, potrebbe provocare lesioni di entità lieve o moderata.

AVVISO!
Indica una situazione di pericolo che, se non evitata, può provocare danni alle cose.

4 Istruzioni per la sicurezza

AVVERTENZA! Pericolo di esplosione
Non conservare nel frigorifero sostanze esplosive come ad es. bombolette spray con gas propellente infiammabile.

AVVERTENZA! Pericolo di scosse elettriche

> Non mettere in funzione il frigorifero se presenta danni visibili.
> Per evitare possibili pericoli legati alla sicurezza, se il cavo di alimentazione del frigorifero è danneggiato deve essere sostituito con un cavo di alimentazione o un gruppo adatto reperibile dal fabbricante o dal servizio di assistenza.
> Questo frigorifero può essere riparato solo da personale qualificato. Riparazioni eseguite non correttamente possono creare considerevoli rischi.
> Collegare l'apparecchio a prese che garantiscano una connessione adeguata, soprattutto quando l'apparecchio deve essere collegato alla massa.

AVVERTENZA! Pericolo di incendio

> Durante il posizionamento del frigorifero, assicurarsi che il cavo di alimentazione non venga bloccato o danneggiato.
> Non collocare prese multiple o alimentatori portatili sul retro dell'apparecchio.
> In caso di danneggiamento del circuito di raffreddamento:

- Tenere le fiamme libere e le potenziali fonti di accensione lontane dall'apparecchio.
- Aerare bene l'ambiente.
- Spegnere il frigorifero.

> Per i frigoriferi con refrigerante infiammabile: Il circuito di raffreddamento contiene una piccola quantità di un refrigerante ecologico ma infiammabile. Non danneggia lo strato di ozono e non aumenta l'effetto serra. Qualsiasi perdita di refrigerante può incendiarsi.

> Assicurare che le aperture di ventilazione nell'alloggiamento dell'apparecchio o nelle strutture da incasso non siano ostruite.

> Non utilizzare oggetti metallici o altri strumenti per cercare di accelerare il processo di sbrinamento, a meno che non siano consigliati dal fabbricantea tale scopo.

> Non aprire o danneggiare il circuito di raffreddamento.

> Non utilizzare apparecchi elettrici all'interno del frigorifero, a eccezione di quelli consigliati dallo stesso fabbricante.

AVVERTENZA! Pericolo per la salute

> Questo frigorifero può essere utilizzato da bambini di età superiore a 8 anni, da persone con ridotte capacità fisiche, sensoriali o mentali o da persone inesperte o prive di conoscenze specifiche solo se sorvegliate o preventivamente istruite sull'impiego del frigorifero in sicurezza e se informate dei pericoli legati al prodotto stesso e in grado di comprenderli.

> I bambini dai 3 agli 8 anni possono riempire e svuotare l'apparecchio.

> Controllare che i bambini non giochino con questo apparecchio.

> La pulizia e la manutenzione da parte dell'utente non possono essere compiute da bambini lasciati soli.

ATTENZIONE! Pericolo di scosse elettriche

> Prima della messa in funzione del frigorifero, assicurarsi che la rete di alimentazione e la spina siano asciutte.

> Scollegare il frigorifero dall'alimentazione elettrica

- prima di effettuare operazioni di pulizia e manutenzione
- dopo ogni utilizzo

ATTENZIONE! Pericolo per la salute

> Per evitare la contaminazione degli alimenti, rispettare le seguenti istruzioni:

- Accertarsi che la capacità di raffreddamento del frigorifero sia adatta agli alimenti da refrigerare.
- I generi alimentari possono essere conservati solo nelle confezioni originali o in contenitori adatti.
- L'apertura prolungata del frigorifero può causare un significativo aumento della temperatura negli scomparti dell'apparecchio.
- Pulire regolarmente le superfici che vengono a contatto con gli alimenti e i sistemi di scarico accessibili.

> Se il frigorifero viene lasciato vuoto per lunghi periodi:

- Spegnere il frigorifero.
- Sbrinare il frigorifero.
- Pulire e asciugare il frigorifero.
- Lasciare il coperchio aperto per evitare lo sviluppo di muffe all'interno del frigorifero.

AVVISO! Rischio di danni

> Verificare che i dati della tensione riportati sull'etichetta dei dati corrispondano a quelli relativi all'alimentazione elettrica.

> Collegare il frigorifero a una presa per corrente continua solo con il cavo di collegamento per corrente continua.

> Non estrarre mai la spina dalla presa tirando il cavo.

> staccare il frigorifero e le altre utenze elettriche dalla batteria prima di collegare il caricabatterie rapido.

> Staccare il frigorifero o spegnerlo quando il motore viene spento. Altrimenti la batteria si può scaricare.

> Il frigorifero non è adatto per il trasporto di materiale caustico o materiali contenenti solventi.

> Non posizionare il frigorifero in prossimità di fiamme libere o di altre fonti di calore (radiatori, diretta esposizione ai raggi solari, forni a gas, ecc.).

> **Rischio di surriscaldamento!**
Assicurarsi che ci sia sempre una ventilazione minima di 50 mm su tutti i lati del frigorifero. Mantenere l'area di ventilazione priva di oggetti che potrebbero ostruire il flusso d'aria verso i componenti di raffreddamento. Non usare o collocare il frigorifero in scomparti chiusi o aree con flusso d'aria assente o minimo.
> Non versare nessun tipo di liquido o ghiaccio nel contenitore interno.
> Non immergere mai il frigorifero in acqua.
> Proteggere il frigorifero portatile e il cavo dal caldo e dall'umidità.
> Non esporre il frigorifero portatile alla pioggia.

5 Spiegazione dei simboli sull'apparecchio

Avviso! Rischio di incendio/materiali infiammabili

6 Destinazione d'uso

Il frigorifero è adatto per raffreddare e surgelare gli alimenti.

Il frigorifero è stato progettato per il funzionamento con una rete di bordo a corrente continua di un veicolo o un'imbarcazione, oppure con una batteria ausiliaria a corrente continua.

Il frigorifero è destinato ad essere utilizzato in applicazioni domestiche e simili, quali:

- aree cucina del personale in negozi, uffici e altri ambienti di lavoro
- agriturismi
- clienti in hotel, motel e altri ambienti di tipo residenziale
- ambienti di tipo bed and breakfast
- catering e applicazioni simili non al dettaglio

Il frigorifero è anche adatto per:

- uso su veicoli
- uso mobile
- uso su imbarcazioni

Il frigorifero **non** è adatto per:

- la conservazione di sostanze corrosive, caustiche o contenenti solventi

Questo frigorifero non è utilizzabile come apparecchiatura da incasso.

Questo prodotto è adatto solo per l'uso e l'applicazione previsti in conformità alle presenti istruzioni.

Il presente manuale fornisce le informazioni necessarie per la corretta installazione e/o il funzionamento del prodotto. Un'installazione errata e/o un utilizzo o una manutenzione impropri comporteranno prestazioni insoddisfacenti e un possibile guasto.

Il fabbricante non si assume alcuna responsabilità per eventuali lesioni o danni al prodotto che derivino da:

- Installazione, montaggio o collegamento errati, compresa la sovratensione
- Manutenzione non corretta o uso di parti di ricambio diverse da quelle originali fornite dal fabbricante
- Modifiche al prodotto senza esplicita autorizzazione del fabbricante
- Impiego per scopi diversi da quelli descritti nel presente manuale

Dometic si riserva il diritto di modificare l'aspetto e le specifiche del prodotto.

7 Funzionamento

Dotazione:
fig. 1 alla pagina 3
> Collegamento a una batteria:
fig. 2 alla pagina 3
> Accensione del frigorifero:
fig. 3 alla pagina 4
> Spegnimento e conservazione del frigorifero:
fig. 4 alla pagina 4
> Fissaggio del frigorifero con la cintura di sicurezza del sedile:
fig. 5 alla pagina 5
> Fissaggio del frigorifero al pianale del veicolo:
fig. 6 alla pagina 6
> Selezione dell'unità di misura della temperatura:
fig. 7 alla pagina 6
> Regolazione della temperatura:
fig. 8 alla pagina 6

> Utilizzo del dispositivo di controllo automatico della batteria:

fig. 9 alla pagina 7

> Impostazione della luminosità del display:

fig. 10 alla pagina 8

> Fissaggio delle maniglie:

fig. 11 alla pagina 8
fig. 12 alla pagina 8

8 Garanzia

Si applica il periodo di garanzia previsto dalla legge. Se il prodotto è difettoso, contattare la filiale del fabbricante nel proprio Paese (vedere dometic.com/dealer) o il rivenditore di riferimento.

Per attivare la garanzia e predisporre eventuali interventi di riparazione, è necessario inviare la seguente documentazione insieme al dispositivo:

- una copia della ricevuta con la data di acquisto,
- il motivo della richiesta o la descrizione del guasto.

Tenere presente che le riparazioni eseguite in autonomia o da personale non professionista possono avere conseguenze sulla sicurezza e invalidare la garanzia.

9 Smaltimento

Riciclaggio di prodotti con batterie non sostituibili, batterie ricaricabili o fonti di luce:

- Se il prodotto contiene batterie non sostituibili, batterie ricaricabili o fonti di luce, non è necessario rimuoverle prima dello smaltimento.
- Per smaltire definitivamente il prodotto, informarsi presso il centro di riciclaggio più vicino o presso il proprio distributore specializzato sulle norme relative allo smaltimento.

Riciclaggio del materiale da imballaggio: Smaltire il materiale da imballaggio negli appositi contenitori di riciclaggio, dove possibile.

Nederlands

1 Belangrijke opmerkingen.....33
2 Bijbehorende documenten.....33
3 Verklaring van de symbolen.....33
4 Veiligheidsaanwijzingen.....33
5 Verklaring van de symbolen op het toestel.....35
6 Beoogd gebruik.....35
7 Gebruik.....35
8 Garantie.....36
9 Verwijdering.....36

1 Belangrijke opmerkingen

Lees deze gebruiksaanwijzing zorgvuldig door en volg alle instructies, richtlijnen en waarschuwingen in deze handleiding op om ervoor te zorgen dat u het product te allen tijde op de juiste manier installeert, gebruikt en onderhoudt. Deze gebruiksaanwijzing MOET bij dit product worden bewaard.

Door het product te gebruiken, bevestigt u hierbij dat u alle instructies, richtlijnen en waarschuwingen zorgvuldig hebt gelezen en dat u de voorwaarden zoals hierin beschreven begrijpt en accepteert. U gaat ermee akkoord dit product alleen te gebruiken voor het beoogde doel en de beoogde toepassing en in overeenstemming met de instructies, richtlijnen en waarschuwingen zoals beschreven in deze gebruiksaanwijzing en in overeenstemming met de geldende wet- en regelgeving. Het niet lezen en opvolgen van de hierin beschreven instructies en waarschuwingen kan leiden tot letsel voor uzelf en anderen, schade aan uw product of schade aan andere eigendommen in de omgeving. Deze gebruiksaanwijzing, met inbegrip van de instructies, richtlijnen en waarschuwingen, en de bijbehorende documentatie kan onderhevig zijn aan wijzigingen en updates. Voor de recentste productinformatie, bezoek documents.dometic.com.

2 Bijbehorende documenten

De gedetailleerde gebruiksaanwijzing is online te vinden op qr.dometic.com/bfjf5L.

3 Verklaring van de symbolen

Een signaalwoord geeft informatie over veiligheid en eigendomsschade en geeft de mate of ernst van het gevaar aan.

GEVAAR!
Duidt op een gevaarlijke situatie die, indien deze niet wordt voorkomen, ernstig letsel of de dood tot gevolg heeft.

WAARSCHUWING!
Duidt op een gevaarlijke situatie die, indien deze niet wordt voorkomen, ernstig letsel of de dood tot gevolg kan hebben.

VOORZICHTIG!
Duidt op een gevaarlijke situatie die, indien deze niet wordt voorkomen, licht of matig letsel tot gevolg kan hebben.

LET OP!
Duidt op een situatie die, indien deze niet wordt voorkomen, kan leiden tot materiële schade.

4 Veiligheidsaanwijzingen

WAARSCHUWING! Explosiegevaar
Bewaar geen explosiegevaarlijke stoffen zoals spuitbussen met een ontvlambaar drijfgas in het koeltoestel.

WAARSCHUWING! Gevaar voor elektrische schokken

> Gebruik het koeltoestel niet, als het zichtbaar beschadigd is.
> Als het netsnoer van het koeltoestel is beschadigd, moet dit, om gevaren te voorkomen, worden vervangen door een geschikt netsnoer of onderdeel, geleverd door de fabrikant of diens klantenservice.
> Dit koeltoestel mag uitsluitend worden gerepareerd door bevoegd personeel. Ondeskundige reparaties kunnen leiden tot aanzienlijke gevaren.
> Sluit het toestel aan op contactdozen die een goede verbinding garanderen, met name wanneer het toestel moet worden geaard.

WAARSCHUWING! Brandgevaar

> Zorg er bij het positioneren van het koeltoestel voor dat de voedingskabel niet verstrikt of beschadigd raakt.
> Plaats geen meervoudige stekkerdozen of draagbare voedingen achter het toestel.
> In geval van beschadiging van de koelkring:
  - Houd open vuur en mogelijke ontstekingsbronnen uit de buurt van het koelapparaat.

- Ventileer de ruimte goed.
- Schakel het koeltoestel uit.

> Voor koeltoestellen met ontvlambaar koelmiddel: De koelkring bevat een kleine hoeveelheid milieuvriendelijk, maar ontvlambaar koelmiddel. Het schaadt de ozonlaag niet en versterkt het broeikaseffect niet. Lekkend koelmiddel kan vlam vatten.

> Houd de ventilatieopeningen van apparaatbehuizingen of inbouwconstructies vrij van hindernissen.

> Gebruik geen mechanische voorwerpen of andere middelen om het ontdooiingsproces te versnellen, tenzij de fabrikant dit aanbeveelt.

> Open of beschadig de koelkring niet.

> Gebruik geen elektrische toestellen in de koelkast, tenzij deze toestellen daarvoor door de fabrikant worden aanbevolen.

WAARSCHUWING! Gevaar voor de gezondheid

> Dit koeltoestel mag worden gebruikt door kinderen vanaf 8 jaar en ouder evenals door personen met verminderd fysiek, zintuiglijk of mentaal vermogen of gebrek aan kennis en ervaring, mits zij onder toezicht staan of zijn geïnstrueerd in het veilig gebruik van het koeltoestel en zij inzicht hebben in de gevaren die het gebruik ervan met zich meebrengt.

> Kinderen van 3 tot 8 jaar mogen koeltoestellen in- en uitladen.

> Kinderen moeten onder toezicht staan om te garanderen dat ze niet met het toestel spelen.

> Reiniging en onderhoud mogen niet worden uitgevoerd door kinderen zonder toezicht.

VOORZICHTIG! Gevaar voor elektrische schokken

> Let er voor de ingebruikname van het koeltoestel op dat de voedingskabel en de stekker droog zijn.

> Ontkoppel het koeltoestel van de stroomvoorziening
- Voor elke reiniging en elk onderhoud
- Na elk gebruik

VOORZICHTIG! Gevaar voor de gezondheid

> Neem de volgende instructies in acht om verontreiniging van levensmiddelen te voorkomen:
- Controleer of de koelcapaciteit van het koeltoestel geschikt is voor de levensmiddelen die u wilt koelen.
- Levensmiddelen mogen alleen in de originele verpakking of in geschikte bakken worden bewaard.
- Langdurig openen van het koeltoestel kan leiden tot een aanzienlijke temperatuurstijging in de compartimenten van het toestel.
- Reinig oppervlakken die in contact komen met voedsel en aftapsystemen regelmatig.

> Als het koeltoestel voor een langere periode leeg wordt gehouden:
- Schakel het koeltoestel uit.
- Ontdooi het koeltoestel.
- Reinig en droog het koeltoestel.
- Laat het deksel open om schimmelvorming in het koeltoestel te voorkomen.

LET OP! Gevaar voor schade

> Vergelijk de spanningsgegevens op het typeplaatje met de beschikbare energievoorziening.

> Sluit het koeltoestel alleen met de gelijkstroomaansluitkabel aan op de gelijkstroomvoeding van het voertuig.

> Trek de stekker nooit aan de kabel uit het stopcontact.

> Ontkoppel het koeltoestel en andere verbruikers van de accu voordat u een snellader aansluit.

> Ontkoppel de verbinding of schakel het koeltoestel uit, als u de motor uitschakelt. Anders kan de accu leegraken.

> Het koeltoestel is niet geschikt voor het transporteren van bijtende materialen of materialen die oplosmiddelen bevatten.

> Plaats het toestel niet in de buurt van open vuur of andere warmtebronnen (verwarming, direct zonlicht, gasovens, enz.).

> **Gevaar voor oververhitting!** Zorg er altijd voor dat er rond het koeltoestel

minimaal 50 mm ventilatie is. Houd de ventilatieruimte vrij van objecten die de luchtstroom naar de koelcomponenten kunnen belemmeren. Gebruik of bewaar het koeltoestel niet in afgesloten ruimtes of ruimtes zonder of met minimale luchtstroom.

> Vul het binnenreservoir niet met vloeistoffen of ijs.
> Dompel het koeltoestel nooit onder in water.
> Bescherm het koeltoestel en de kabels tegen hitte en vocht.
> Het koeltoestel mag niet aan regen worden blootgesteld.

5 Verklaring van de symbolen op het toestel

Let op! Brandgevaar/ontvlambaar materiaal

6 Beoogd gebruik

Het koeltoestel is bedoeld voor het koelen en diepvriezen van levensmiddelen.

Het koeltoestel is ontworpen voor gebruik op een gelijkstroom-boordnet van een voertuig of boot of op een gelijkstroom-hulpaccu.

Het koeltoestel is bedoeld voor gebruik in huishoudelijke en soortgelijke toepassingen zoals:

- personeelskeukens in winkels, kantoren en andere werkomgevingen
- boerderijen
- klanten in hotels, motels en andere woonomgevingen
- bed and breakfast-accommodaties
- catering en soortgelijke toepassingen anders dan in de detailhandel

Het koeltoestel is ook geschikt voor:

- gebruik in voertuigen
- kampeergebruik
- gebruik op boten

Het koeltoestel is **niet** geschikt voor:

- opslag van corroderende, bijtende of oplosmiddelhoudende stoffen

Dit koeltoestel is niet bedoeld voor gebruik als inbouwapparaat.

Dit product is alleen geschikt voor het beoogde gebruik en de toepassing in overeenstemming met deze gebruiksaanwijzing.

Deze handleiding geeft informatie die nodig is voor een correcte installatie en/of correct gebruik van het product. Een slechte installatie en/of onjuist gebruik of onderhoud leidt tot onvoldoende prestaties en mogelijke storingen.

De fabrikant aanvaardt geen aansprakelijkheid voor letsel of schade aan het product die het gevolg is van:

- Onjuiste installatie, montage of aansluiting, inclusief te hoge spanning
- Onjuist onderhoud of gebruik van andere dan door de fabrikant geleverde originele reserveonderdelen
- Wijzigingen aan het product zonder uitdrukkelijke toestemming van de fabrikant
- Gebruik voor andere doeleinden dan beschreven in deze handleiding

Dometic behoudt zich het recht voor om het uiterlijk en de specificaties van het product te wijzigen.

7 Gebruik

Omvang van de levering:
afb. 1 op pagina 3

> Aansluiten op een accu:
afb. 2 op pagina 3
> Koeltoestel inschakelen:
afb. 3 op pagina 4
> Koeltoestel uitschakelen en opbergen:
afb. 4 op pagina 4
> Koeltoestel bevestigen met de veiligheidsgordel:
afb. 5 op pagina 5
> Koeltoestel bevestigen op de vloer van het voertuig:
afb. 6 op pagina 6
> Temperatuureenheden selecteren:
afb. 7 op pagina 6
> De temperatuur instellen:
afb. 8 op pagina 6

> Accumonitor gebruiken:

afb. 9 op pagina 7

> Displayhelderheid instellen:

afb. 10 op pagina 8

> Handgrepen bevestigen:

afb. 11 op pagina 8
afb. 12 op pagina 8

8 Garantie

De wettelijke garantieperiode is van toepassing. Als het product defect is, neem dan contact op met de vestiging van de fabrikant in uw land (zie dometic.com/dealer) of uw verkoper.

Stuur voor de afhandeling van reparaties of garantie de volgende documenten mee:

- Een kopie van de factuur met datum van aankoop
- De reden voor de claim of een beschrijving van de fout

Houd er rekening mee dat eigenmachtige of niet-professionele reparatie gevolgen voor de veiligheid kan hebben en dat de garantie hierdoor kan komen te vervallen.

9 Verwijdering

Producten met niet-vervangbare batterijen, oplaadbare batterijen of lichtbronnen recyclen:

- Als het product niet-vervangbare batterijen, oplaadbare batterijen of lichtbronnen bevat, hoeft u die niet te verwijderen voordat u het product afvoert.
- Als u het product definitief weg wilt doen, vraag dan bij het dichtstbijzijnde afvalverwerkingsbedrijf of uw dealer naar de betreffende afvoervoorschriften.

Verpakkingsmateriaal recyclen: Gooi het verpakkingsmateriaal indien mogelijk altijd in recyclingafvalbakken.

Dansk

1 Vigtige henvisninger..... 37
2 Relaterede dokumenter..... 37
3 Forklaring af symboler..... 37
4 Sikkerhedsanvisninger..... 37
5 Forklaring af symbolerne på apparatet..... 39
6 Korrekt brug..... 39
7 Betjening..... 39
8 Garanti..... 39
9 Bortskaffelse.....40

1 Vigtige henvisninger

Læs og følg alle disse anvisninger, retningslinjer og advarsler i denne produktvejledning grundigt for at sikre, at du altid installerer, bruger og vedligeholder produktet korrekt. Disse anvisninger SKAL opbevares sammen med dette produkt.

Ved at benytte produktet bekræfter du hermed, at du har læst alle anvisninger, retningslinjer og advarsler grundigt, og at du forstår og er indforstået med de vilkår og betingelser, der er fastlagt heri. Du er indforstået med kun at bruge dette produkt til det beregnede formål og anvendelse i overensstemmelse med anvisningerne, retningslinjerne og advarslerne i denne produktvejledningen samt i overensstemmelse med alle de gældende love og forskrifter. Manglende læsning og ignorering af disse anvisninger og advarsler kan medføre kvæstelser på dig selv og andre, skade på dit produkt eller skade på anden ejendom i nærheden. Der tages forbehold for eventuelle ændringer og opdateringer af denne produktvejledning samt anvisningerne, retningslinjerne og advarslerne samt den tilhørende dokumentation. Se documents.dometic.com for de nyeste produktinformationer.

2 Relaterede dokumenter

Du kan finde den detaljerede betjeningsvejledning online på qr.dometic.com/bfjf5L.

3 Forklaring af symboler

Et signalord vil identificere sikkerhedsmeddelelser og meddelelser om skade på ejendom og vil også angive graden eller niveauet af farens alvor.

FARE!
Angiver en farlig situation, som medfører dødsfald eller alvorlig kvæstelse, såfremt den ikke undgås.

ADVARSEL!
Angiver en farlig situation, som kan medføre dødsfald eller alvorlig kvæstelse, såfremt den ikke undgås.

FORSIGTIG!
Angiver en farlig situation, som kan medføre mindre eller lette kvæstelser, såfremt den ikke undgås.

VIGTIGT!
Angiver en situation, som kan medføre materielle skader, såfremt den ikke undgås.

4 Sikkerhedsanvisninger

ADVARSEL! Eksplosionsfare
Opbevar ikke eksplosive stoffer som f.eks. spraydåser med en brændbar drivgas i køleapparatet.

ADVARSEL! Fare for elektrisk stød

> Hvis køleapparatet har synlige beskadigelser, må det ikke tages i brug.
> Hvis køleapparatets strømkabel er beskadiget, skal det udskiftes med et egnet strømkabel eller modul, der fås fra producenten eller dennes servicerepræsentant med henblik på at undgå en sikkerhedsrisiko.
> Reparationer på dette køleapparat må kun foretages af kvalificeret personale. Ukorrekte reparationer kan medføre betydelige farer.
> Sæt apparatet i stikdåser, der sikrer en korrekt forbindelse, især når apparatet skal forbindes med jord.

ADVARSEL! Brandfare

> Når køleapparatet placeres, skal det sikres, at strømledningen ikke sidder i klemme eller beskadiges.
> Placér ikke flere bærbare stikdåser eller bærbare strømforsyninger i bagved apparatet.
> Ved en beskadigelse af kølemiddelkredsløbet:
  - Hold åbne flammer og eventuelle antændingskilder væk fra køleapparatet.
  - Sørg for at udlufte rummet godt.
  - Sluk køleapparatet.

> For køleapparater med brændbart kølemiddel: Kølemiddelkredsløbet indeholder en lille mængde miljøvenligt men brændbart kølemiddel. Det skader ikke ozonlaget og det bidrager ikke til at øge drivhuseffekten. Alle lækkede kølemidler kan antændes.
> Hold ventilationsåbningerne på apparathuset eller i indbygningskonstruktionerne fri for forhindringer.
> Anvend ikke mekaniske genstande eller andre midler til at accelerere afrimningen, medmindre producenten anbefaler dem hertil.
> Kølekredsløbet må ikke åbnes eller beskadiges.
> Anvend ikke elektriske apparater i køleskabet, undtagen hvis producenten anbefaler disse apparater hertil.

ADVARSEL! Sundhedsfare

> Dette køleapparat kan anvendes af børn over 8 år og personer med nedsatte fysiske, sensoriske eller mentale evner eller manglende erfaring eller viden, hvis de er under opsyn eller er blevet instrueret i sikker brug af apparatet og forstår de involverede farer.
> Børn i alderen fra 3 til 8 år må fylde og tømme køleapparater.
> Børn skal overvåges for at sikre, at de ikke leger med apparatet.
> Rengøring og vedligeholdelse må ikke udføres af børn uden opsyn.

FORSIGTIG! Fare for elektrisk stød

> Kontrollér, at ledningen og stikket er tørre, før køleapparatet startes.
> Afbryd køleapparatet fra strømforsyningen
  - Før hver rengøring og vedligeholdelse
  - Efter hver brug

FORSIGTIG! Sundhedsfare

> Følg disse anvisninger for at undgå, at maden bliver fordærvet:
  - Kontrollér, om køleapparatets kølekapacitet svarer til kravene for de fødevarer, der skal køles.
  - Madvarer må kun opbevares i original emballage eller egnede beholdere.
  - Hvis køleapparatet er åbnet i længere tid ad gangen, kan temperaturen stige betydeligt i apparatets rum.
  - Rengør regelmæssigt overflader, som kan komme i kontakt med levnedsmidler og adgang til kloaksystemer.
> Hvis køleapparatet er tomt i længere tid:
  - Sluk køleapparatet.
  - Afrim køleapparatet.
  - Rengør og tør køleapparatet.
  - Lad låget være åbent for at forhindre, at der dannes mug inden i køleapparatet.

VIGTIGT! Fare for beskadigelse

> Kontrollér, at spændingsangivelsen på typemærkatet svarer til den fra energiforsyningen.
> Tilslut kun køleapparatet til en jævnstrømsforsyning i køretøjet med jævnstrømstilslutningskablet.
> Træk aldrig stikket ud af stikdåsen med kablet.
> Afbryd køleapparatet og andre forbrugere fra køretøjsbatteriet, før du tilslutter en hurtigoplader.
> Afbryd køleapparatet, eller sluk det, når du slukker motoren. Ellers kan batteriet blive afladet.
> Køleapparatet er ikke egnet til transport af ætsende materialer eller materialer, der indeholder opløsningsmidler.
> Stil ikke køleapparatet i nærheden af åben ild eller andre varmekilder (varmeapparater, stærk sol, gasovne osv.).
> **Risiko for overophedning!** Sørg for, at der altid er mindst 50 mm ventilation på alle sider af køleapparatet. Hold ventilationsområdet frit for genstande, som kan hindre luftstrømmen til kølekomponenterne. Placér og brug ikke køleapparatet i lukkede rum eller områder uden eller med minimal luftstrøm.
> Fyld ikke is eller væsker i den indvendige beholder.
> Dyp aldrig køleapparatet i vand.
> Beskyt køleapparatet og kablerne mod varme og fugtighed.
> Køleapparatet må ikke udsættes for regn.

5 Forklaring af symbolerne på apparatet

Advarsel! Risiko for brand/brændbare materialer

6 Korrekt brug

Køleapparatet er beregnet til afkøling og dybfrysning af fødevarer.

Køleapparatet er beregnet til at blive tilsluttet en jævnstrømsforsyning i en bil eller en båd eller til et eksternt jævnstrømsbatteri.

Køleapparatet er beregnet til at blive anvendt i husholdningen og til lignende anvendelser såsom:

- personalekøkkener i butikker, kontorer og andre arbejdsomgivelser
- bondegårde
- kunder på hoteller, moteller og andre typer boligomgivelser
- bed-and-breakfast-pensioner
- catering og lignende anvendelse inden for non-retail

Køleapparatet er også egnet til:

- brug i køretøjer
- campingbrug
- brug på både

Køleapparatet er **ikke** egnet til:

- opbevaring af korrosive, ætsende eller opløsningsmiddelholdige stoffer

Dette køleapparat er ikke beregnet til anvendelse som et indbygget apparat.

Dette produkt er kun egnet til dets beregnede formål og anvendelse i overensstemmelse med disse anvisninger.

Denne vejledning giver dig oplysninger om, hvad der er nødvendigt med henblik på en korrekt montering og/eller drift af produktet. Dårlig montering og/eller ukorrekt drift eller vedligeholdelse medfører utilstrækkelig ydeevne og mulige fejl.

Producenten påtager sig intet ansvar for kvæstelser eller skader i forbindelse med produktet, der skyldes:

- ukorrekt montering eller forbindelse inklusive for høj spænding
- ukorrekt vedligeholdelse eller brug af uoriginale reservedele, der ikke stammer fra producenten
- ændringer på produktet uden udtrykkelig tilladelse fra producenten
- brug til andre formål end dem, der er beskrevet i vejledningen

Dometic forbeholder sig ret til at ændre produktets udseende og produktspecifikationer.

7 Betjening

Leveringsomfang:
fig. 1 på side 3

> Tilslutning til et batteri:

fig. 2 på side 3

> Tilkobling af køleboksen:

fig. 3 på side 4

> Frakobling og ud-af-drifttagning af køleboksen:

fig. 4 på side 4

> Fastgørelse af køleboksen med sikkerhedsselen:

fig. 5 på side 5

> Fastgørelse af køleboksen på bilens gulv:

fig. 6 på side 6

> Valg af temperaturenhederne:

fig. 7 på side 6

> Indstilling af temperaturen:

fig. 8 på side 6

> Anvendelse af batteriovervågningen:

fig. 9 på side 7

> Indstilling af displayets lysstyrke:

fig. 10 på side 8

> Fastgørelse af håndtagene:

fig. 11 på side 8
fig. 12 på side 8

8 Garanti

Den lovbestemte garantiperiode gælder. Hvis produktet er defekt, skal du kontakte producentens afdeling i dit land (se dometic.com/dealer) eller din forhandler.

Ved reparation eller krav om garanti skal du medsende følgende bilag:

- en kopi af regningen med købsdato

- en reklamationsgrund eller en fejlbeskrivelse

Vær opmærksom på, at egne eller uprofessionelle reparationer kan få sikkerhedsmæssige konsekvenser og kan gøre garantien ugyldig.

9 Bortskaffelse

Genbrug af produkter med batterier, genopladelige batterier eller lyskilder, der ikke kan udskiftes:

- Hvis produktet indeholder batterier, genopladelige batterier eller lyskilder, der ikke kan udskiftes, skal du ikke fjerne dem før bortskaffelse.
- Hvis du vil bortskaffe produktet endegyldigt, skal du kontakte den nærmeste genbrugsstation eller din forhandler for at få de pågældende forskrifter om bortskaffelse.

Genbrug af emballagemateriale: Bortskaf så vidt muligt emballagen i affaldscontainerne til den pågældende type genbrugsaffald.

Svenska

1 Observera..... 41
2 Tillhörande dokument.....41
3 Förklaring av symboler.....41
4 Säkerhetsanvisningar..... 41
5 Förklaring av symboler på apparaten..... 43
6 Avsedd användning..... 43
7 Användning..... 43
8 Garanti..... 43
9 Kassering.....44

1 Observera

Läs och följ noggrant alla instruktioner, direktiv och varningar i den här produkthandboken för att säkerställa att du alltid installerar, använder och underhåller produkten på rätt sätt. Dessa instruktioner MÅSTE förvaras tillsammans med produkten.

Genom att använda produkten bekräftar du härmed att du noggrant har läst alla instruktioner, direktiv och varningar och att du förstår och är införstådd med att följa de villkor som anges häri. Du är införstådd med att endast använda denna produkt i avsett syfte och i enlighet med instruktionerna, direktiven och varningarna som anges i denna produkthandbok samt i enlighet med alla gällande lagar och bestämmelser. Om du inte läser och följer instruktionerna och varningarna som anges här kan det leda till personskador på dig eller andra, på produkten eller annan egendom i närheten. Denna produkthandbok, inklusive instruktionerna, direktiven och varningarna samt relaterad information, kan ändras och uppdateras. Aktuell produktinformation finns på documents.dometic.com.

2 Tillhörande dokument

Den fullständiga bruksanvisningen finns på qr.dometic.com/bfjf5L.

3 Förklaring av symboler

Ett signalord identifierar säkerhetsmeddelanden och meddelanden om egendomsskada och indikerar även farans allvarlighetsgrad.

FARA!
Anger en farlig situation som, om den inte kan undvikas, leder till döden eller allvarlig personskada.

VARNING!
Anger en farlig situation som, om den inte kan undvikas, kan leda till döden eller allvarlig personskada.

AKTA!
Anger en farlig situation som, om den inte kan undvikas, leder lindrig eller måttlig personskada.

OBSERVERA!
Anger en situation som, om den inte kan undvikas, kan leda till materiell skada.

4 Säkerhetsanvisningar

VARNING! Explosionsrisk
Lagra inga ämnen som kan explodera i kylapparaten, som t.ex. sprayburkar med lättantändlig drivgas.

VARNING! Risk för dödsfall på grund av elektricitet

> Använd inte kylapparaten om den uppvisar synliga skador.
> Om kylapparatens anslutningskabel skadas måste den, av säkerhetsskäl, bytas ut mot en lämplig kabel eller kabelsats som finns tillgängliga hos tillverkaren eller servicerepresentanten.
> Denna kylapparat får endast repareras av kvalificerad personal. Om man utför reparationer på fel sätt kan man utsättas för avsevärda risker.
> Koppla in enheten i uttag med garanterat korrekt anslutning när enheten behöver jordas.

VARNING! Brandrisk

> Kontrollera att elsladden inte har fastnat eller skadats i samband med placering av kylapparaten.
> Placera inte ut flera bärbara uttag eller bärbara nätaggregat bakom apparaten.
> Vid skador på kylkretsen:
  - Håll öppna lågor och potentiella antändningskällor borta från kylapparaten.
  - Ventilera utrymmet väl.
  - Stänga av kylapparaten.
> För kylapparater med antändningsbart köldmedium: I kylkretsen finns en liten mängd miljövänligt, men antändningsbart köldmedium. Det skadar inte ozonlagret och ökar inte växthuseffekten. Köldmedium som läcker kan antändas.

> Se till att ventilationsöppningarna på höljet eller i installationskonstruktionerna är fria från hinder.
> Använd inga mekaniska föremål eller andra medel för att snabba på avfrostningen, förutom om tillverkaren rekommenderar sådana föremål eller medel.
> Öppna eller skada inte kylkretsen.
> Använd inga elektriska produkter för arbeten inne i kylapparaten. Undantag: produkterna rekommenderas för sådan användning av tillverkaren.

VARNING! Hälsorisk

> Barn från 8 års ålder, personer med nedsatt fysisk, sensorisk eller mental förmåga, eller personer med bristande erfarenhet och kunskaper får använda den här kylapparaten förutsatt att de hålls under uppsikt eller om de har fått anvisningar om hur man använder den här apparaten på ett säkert sätt och känner till vilka risker som är förknippade med användningen.
> Barn i åldrarna tre till åtta år får lasta in eller ut varor i eller ur kylapparater.
> Barn måste hållas under uppsikt så att de inte leker med apparaten.
> Rengöring och underhåll får inte genomföras av barn utan uppsikt.

AKTA! Risk för dödsfall på grund av elektricitet

> Kontrollera, innan kylapparaten tas i drift, att elkabeln och stickkontakten är torra.
> Koppla bort kylapparaten från strömförsörjningen
  - före varje rengörings- och underhållstillfälle
  - efter varje användning

AKTA! Hälsorisk

> Observera följande anvisningar för att undvika att livsmedel kontamineras:
  - Kontrollera om kylapparatens kyleffekt uppfyller kraven för de livsmedel du vill hålla kalla.
  - Livsmedel får endast förvaras i originalförpackningarna eller i andra lämpliga behållare.
  - Om kylapparaten hålls öppen under lång tid finns det risk att man får en betydande ökning av temperaturen i apparatens fack.
  - Rengör med jämna mellanrum ytor som kan komma i kontakt med livsmedel och åtkomliga avloppssystem.
> Om kylapparaten står tom under lång tid:
  - Stänga av kylapparaten.
  - Avfrosta kylapparaten.
  - Rengör och torka kylapparaten.
  - Lämna locket öppet så att det inte bildas mögel i kylapparaten.

OBSERVERA! Risk för skada

> Jämför spänningsuppgifterna på typetiketten med elförsörjningen på plats.
> Kylapparaten måste anslutas med likströmskabeln till likströmsuttaget i fordonet.
> Dra aldrig ut stickkontakten ur uttaget genom att dra i kabeln.
> Koppla bort kylapparaten och andra förbrukare från fordonsbatteriet innan en snabbladdare ansluts.
> Bryt strömmen till kylapparaten eller stäng av den när motorn stängs av. Annars kan batteriet laddas ur.
> Kylapparaten är inte avsedd för transport av frätande material eller material med lösningsmedel.
> Placera inte kylapparaten i närheten av öppna lågor eller andra värmekällor (värmeelement, starkt solljus, gasspisar osv.).
> **Risk för överhettning!** Kontrollera att det alltid finns minst 50 mm ventilationsutrymme på alla sidor på kylapparaten. Kontrollera att det inte finns några föremål i ventilationsutrymmet som skulle kunna hindra luftflödet till kylkomponenterna. Placera och använd inte kylapparaten i stängda fack eller utrymmen utan luftflöde eller med bara minimalt luftflöde.
> Fyll inte innerfacket med vätskor eller is.
> Doppa aldrig ner kylapparaten i vatten.
> Skydda kylapparaten och kablarna mot värme och fukt.
> Kylapparaten får inte utsättas för regn.

5 Förklaring av symboler på apparaten

Varning! Brandrisk/brännbara material

6 Avsedd användning

Kylapparaten är avsedd för kylning och djupfrysning av livsmedel.

Kylapparaten är konstruerad för att drivas med ett likström-strömförsörjningssystem i ett fordon eller på en båt eller ett likströms-reservbatteri.

Kylapparaten är avsedd att användas i hushåll och liknande, som:

- Personalkök i affärer, kontor eller andra arbetsmiljöer
- Bondgårdar
- För gäster på hotell, motell och andra typer av boenden
- Miljöer liknande bed&breakfast
- Catering och liknande tillämpningar utan försäljning

Kylapparaten är även avsedd för:

- användning på fordon
- Camping
- användning på båtar

Kylapparaten är **inte** avsedd för:

- förvaring av frätande, brännande eller lösningsbaserade ämnen

Kylapparaten är inte avsedd att användas som en inbyggd kyl-/frysprodukt.

Den här produkten lämpar sig endast för avsedd användning i enlighet med denna bruksanvisning.

Den här manualen informerar om vad som krävs för att installera och/eller använda produkten på rätt sätt. Felaktig installation eller användning eller felaktigt underhåll kommer leda till att produkten inte fungerar optimalt och riskerar gå sönder.

Tillverkaren åtar sig inget ansvar för personskador eller materiella skador på produkten som uppstår till följd av:

- Felaktig installation, montering eller anslutning, inklusive för hög spänning
- Felaktigt underhåll eller användning av reservdelar som inte är originaldelar från tillverkaren
- Ändringar som utförts utan uttryckligt medgivande från tillverkaren
- Användning för andra ändamål än de som beskrivs i denna bruksanvisning

Dometic förbehåller sig rätten att ändra produktens utseende och specifikationer.

7 Användning

Leveransomfattning:
bild. 1 sida 3

> Ansluta till ett batteri:

bild. 2 sida 3

> Slå på kylboxen:

bild. 3 sida 4

> Stänga av och förvara kylboxen:

bild. 4 sida 4

> Fästa kylboxen med säkerhetsbältet:

bild. 5 sida 5

> Fästa kylboxen på fordonets golv:

bild. 6 sida 6

> Välja temperaturenheter:

bild. 7 sida 6

> Ställa in temperaturen:

bild. 8 sida 6

> Använda batterivakten:

bild. 9 sida 7

> Ställa in displayens ljusstyrka:

bild. 10 sida 8

> Fästa handtagen:

bild. 11 sida 8
bild. 12 sida 8

8 Garanti

Den lagstadgade garantitiden gäller. Kontakta tillverkarens filial i ditt land (se dometic.com/dealer) eller din återförsäljare om produkten är defekt.

För reparations- och garantibehandling skickar du med följande dokument när du returnerar produkten:

- En kopia på fakturan med inköpsdatum
- En reklamationsbeskrivning eller felbeskrivning

Observera att självständiga eller icke professionella reparationer kan påverka säkerheten och leda till att garantin blir ogiltig.

9 Kassering

Återvinning av produkter med icke-utbytbara batterier, laddningsbara batterier eller ljuskällor:

- Om produkten innehåller icke-utbytbara batterier, laddningsbara batterier eller ljuskällor behöver du inte avlägsna dem före kassering.
- När produkten slutgiltigt tas ur bruk: Informera dig om gällande bestämmelser hos närmaste återvinningscentral eller hos återförsäljaren.

Återvinning av förpackningsmaterial: Lämna om möjligt förpackningsmaterialet till återvinning.

Norsk

1 Viktige merknader..... 45
2 Relaterte dokumenter.....45
3 Symbolforklaring..... 45
4 Sikkerhetsinstruksjoner..... 45
5 Forklaring av symboler på apparatet.....47
6 Forskriftsmessig bruk.....47
7 Betjening.....47
8 Garanti..... 47
9 Avfallshåndtering.....48

1 Viktige merknader

Vennligst les disse instruksjonene nøye og følg alle anvisninger, retningslinjer og advarsler i denne produktveiledningen for å sikre at du installerer, bruker og vedlikeholder produktet ordentlig til enhver tid. Disse instruksjonene MÅ alltid følge med produktet.

Ved å bruke dette produktet bekrefter du at du har lest alle anvisninger, retningslinjer og advarsler grundig, og at du forstår og samtykker i å overholde vilkårene slik de er presentert her. Du godtar å bruke dette produktet kun til tiltenkt formål og bruksområder, og i samsvar med anvisningene, retningslinjene og advarslene slik de er presentert i denne produktveiledningen, så vel som i samsvar med alle gjeldende lovbestemmelser og forskrifter. Hvis anvisningene og advarslene som er presentert her, ikke blir lest og fulgt, kan det føre til personskader hos deg selv eller andre, skader på produktet eller skader på annen eiendom i nærheten. Denne produktveiledningen med sine anvisninger, retningslinjer og advarsler, samt relatert dokumentasjon, kan være underlagt endringer og oppdateringer. For oppdatert produktinformasjon, se documents.dometic.com.

2 Relaterte dokumenter

Du finner den detaljerte bruksanvisningen på Internett på gr.dometic.com/bfjf5L.

3 Symbolforklaring

Et signalord identifiserer sikkerhetsmeldinger og meldinger om mulige skader på eiendom, og indikerer også alvorlighetsgraden av faren.

FARE!
Kjennetegner en farlig situasjon som, dersom den ikke unngås, vil føre til alvorlige personskader, eventuelt med døden til følge.

ADVARSEL!
Kjennetegner en farlig situasjon som - dersom den ikke unngås - kan resultere i alvorlige personskader, eventuelt med døden til følge.

FORSIKTIG!
Kjennetegner en farlig situasjon som - dersom den ikke unngås - kan resultere i mindre til moderate personskader.

PASS PÅ!
Kjennetegner en situasjon som - dersom den ikke unngås - kan resultere i materielle skader.

4 Sikkerhetsinstruksjoner

ADVARSEL! Eksplosjonsfare
Ikke lagre eksplosjonsfarlige stoffer som f.eks. spraybokser med antennelig drivgass i kjøleapparatet.

ADVARSEL! Fare for elektrisk støt

> Kjøleapparatet må ikke tas i bruk hvis det har synlige skader.
> Hvis kjøleapparatets strømkabel er skadet, må den erstattes med en egnet strømkabel eller enhet som er tilgjengelig fra produsenten eller produsentens serviceverksted for å forhindre sikkerhetsrisikoer.
> Reparasjoner på dette kjøleapparatet må kun utføres av kvalifisert personell. Utilstrekkelige reparasjoner kan medføre betydelige farer.
> Plugg apparatet til kontakter som sikrer en ordentlig forbindelse, spesielt når apparatet trenger å jordes.

ADVARSEL! Brannfare

> Ved plassering av kjøleapparatet må det sørges for at tilførselsledningen ikke sitter fast eller skades.
> Ikke plasser flere mobile strømkontakter eller mobile strømforsyninger bak på apparatet.
> Ved skader på kjølekretsløpet:
  - Hold åpne flammer og potensielle tennkilder unna kjøpeapparatet.
  - Sørg for god ventilasjon i rommet.
  - Slå av kjøleapparatet.
> For kjøleenheter med antennelig kjølemiddel: Kjølekretsløpet inneholder en

liten mengde miljøvennlig, men antennelig kjølemiddel. Det skader ikke ozonlaget, og øker ikke drivhuseffekten. Kjølemiddel som lekker ut, kan ta fyr.

> Hold lufteåpningene på apparathuset eller i innbyggingskonstruksjonen fri for hindringer.

> Bruk ikke noen mekaniske gjenstander eller andre midler for å framskynde tineprosessen, unntatt når de er anbefalt for dette av produsenten.

> Unngå å åpne eller skade kjølekretsløpet.

> Ikke bruk elektriske apparater inne i kjøleapparatet dersom disse apparatene ikke er anbefalt for dette av produsenten.

ADVARSEL! Helsefare

> Dette kjøleapparatet kan brukes av barn fra 8 år og oppover og personer med reduserte fysiske, sensoriske eller mentale evner eller som mangler erfaring og kunnskap, hvis de er under oppsyn eller har fått veiledning i hvordan kjøleapparatet brukes på en forsvarlig måte og forstår hvilke farer det innebærer.

> Barn i alderen 3–8 år får lov til å ta inn og ut av kjøleapparater.

> Barn skal være under tilsyn for å sikre at de ikke leker med apparatet.

> Rengjøring og vedlikehold må ikke utføres av barn uten at de er under oppsikt.

FORSIKTIG! Fare for elektrisk støt

> Før du starter kjøleapparatet, se til at strømforsyningslinjen og pluggen er tørre.

> Koble kjøleapparatet fra strømforsyningen.

- Før rengjøring og vedlikehold
- Etter hver bruk

FORSIKTIG! Helsefare

> Vær oppmerksom på følgende instrukser for å unngå at matvarene blir fordervet:

- Kontroller at kjøleeffekten i kjøleapparatet er egnet for oppbevaring av matvarene som skal kjøles ned.
- Næringsmidler må oppbevares i originalforpakning eller i egnede beholdere.
- Det å åpne kjøleapparater for en lengre periode om gangen kan føre til en vesentlig økning av temperaturen i enhetens rom.
- Overflater som kan komme i kontakt med matvarer og tilgjengelige deler av dreneringssystemet må rengjøres regelmessig.

> Hvis kjøleapparatet står tomt over lengre tid:

- Slå av kjøleapparatet.
- Avrim kjøleapparatet.
- Rengjør og tørk kjøleapparatet.
- La lokket stå åpent for å unngå muggdannelse inne i kjøleapparatet.

PASS PÅ! Fare for skader

> Kontroller at spenningsspesifikasjonene på typeskiltet tilsvarer den tilgjengelige strømtilførselen.

> Koble bare kjøleapparatet til en likestrømforsyning i kjøretøyet via likestrømtilkoblingskabelen.

> Trekk aldri ut støpselet fra stikkontakten etter kabelen.

> Koble kjøleapparatet og andre forbrukere fra kjøretøybatteriet før du kobler til hurtigladeren.

> Koble fra forbindelsen eller slå av kjøleapparatet når du slår av motoren. Hvis ikke kan batteriet tappes.

> Kjøleapparatet er ikke egnet for transport av etsende eller løsemiddelholdige stoffer.

> Ikke plasser kjøleapparatet i nærheten av åpen ild eller andre varmekilder (radiatorer, direkte sollys, gassovner osv.).

> **Fare for overopphetning!** Sørg for at det finnes minimum 50 mm mm ventilasjon på alle sider av kjøleapparatet. Hold ventilasjonsområdet fritt for eventuelle objekter som kan hindre luftstrømmen til kjølekomponentene. Ikke benytt eller oppbevar kjøleenheten i lukkede rom eller områder med ingen eller minimal luftstrøm.

> Ikke fyll den indre beholderen med is eller væsker.

> Ikke dykk kjøleapparatet ned i vann.

> Beskytt kjøleapparatet og kablene mot varme og fuktighet.

> Kjøleapparatet må ikke utsettes for regn.

5 Forklaring av symboler på apparatet

Advarsel! Fare for brann / antennelige materialer

6 Forskriftsmessig bruk

Kjøleapparatet er beregnet på kjøling og dypfrysing av næringsmidler.

Kjøleapparatet er designet for drift med en likestrømsstrømforsyning fra kjøretøyet eller båten, eller fra et eksternt likestrømsbatteri.

Kjøleapparatet er ment for bruk i husholdningen og lignende anvendelser som for eksempel:

- personalkjøkken i butikker, kontorer og andre arbeidsomgivelser
- herregårder
- hoteller, moteller og andre bomiljøer
- Bed & Breakfast-steder
- catering og lignende virksomheter

Kjøleapparatet er også egnet for

- bruk i kjøretøy
- campingbruk
- bruk ombord på båter

Kjøleapparatet er **ikke** egnet for:

- oppbevaring av korrosive, kaustiske stoffer eller stoffer som inneholder løsemidler

Dette kjøleapparatet er ikke ment å brukes som innebygd apparat.

Dette produktet er kun egnet for det tiltenkte formålet og bruksområdet i samsvar med disse instruksjonene.

Denne veiledningen gir informasjon som er nødvendig for korrekt montering og/eller bruk av produktet. Feilaktig montering og/eller ukorrekt bruk eller vedlikehold fører til utilfredsstillende ytelse og mulig svikt.

Produsenten fraskriver seg ethvert ansvar for personskader eller materielle skader på produktet som følge av:

- feilaktig installasjon, montering eller tilkobling, inkludert for høy spenning
- Ukorrekt vedlikehold eller bruk av andre reservedeler enn originale reservedeler levert av produsenten
- Modifisering av produktet uten at det er gitt uttrykkelig godkjenning av produsenten
- Bruk til andre formål enn beskrevet i denne veiledningen

Dometic forbeholder seg rettigheten til å endre produktet ytre og produktspesifikasjoner.

7 Betjening

Leveransen inkluderer:

fig. 1 på side 3

> Tilkobling til et batteri:

fig. 2 på side 3

> Slå på kjøleboksen:

fig. 3 på side 4

> Slå av og oppbevare kjøleboksen:

fig. 4 på side 4

> Feste kjøleboksen med sikkerhetsbeltet:

fig. 5 på side 5

> Feste kjøleboksen på gulvet i kjøretøyet:

fig. 6 på side 6

> Velge temperaturenheter:

fig. 7 på side 6

> Innstilling av temperaturen:

fig. 8 på side 6

> Bruk av batteriovervåkeren:

fig. 9 på side 7

> Innstilling av displayets lysstyrke:

fig. 10 på side 8

> Feste håndtakene:

fig. 11 på side 8
fig. 12 på side 8

8 Garanti

Lovmessig garantitid gjelder. Hvis produktet er defekt: Ta kontakt med produsentens filial (se dometic.com/dealer) eller forhandler i ditt land.

Ved henvendelser vedrørende reparasjon eller garanti, må du sende med følgende dokumentasjon:

- Kopi av kvitteringen med kjøpsdato
- Årsak til reklamasjonen eller beskrivelse av feilen

Vær oppmerksom på at reparasjoner som utføres selv, eller som ikke utføres på en profesjonell måte, kan gå ut over sikkerheten og føre til at garantien blir ugyldig.

9 Avfallshåndtering

Resirkulering av produkter med ikke-erstattbare batterier, oppladbare batterier eller lyskilder:

- Hvis produkter inneholder ikke-erstattbare batterier, oppladbare batterier eller lyskilder, trenger du ikke fjerne dem før avhending.
- Hvis du ønsker å avfallsbehandle produktet, må du rådføre deg med nærmeste gjenvinningsstasjon eller din faghandler om hvordan du kan gjøre dette i overensstemmelse med gjeldende deponeringsforskrifter.

Resirkulering av emballasje: Lever emballasje til resirkulering så langt det er mulig.

Suomi

1 Tärkeitä huomautuksia 49
2 Asiaankuuluvat asiakirjat 49
3 Symbolien selitykset 49
4 Turvallisuusohjeet 49
5 Laitteen symbolien selitykset 51
6 Käyttötarkoitus 51
7 Käyttö 51
8 Takuu 51
9 Hävittäminen 52

1 Tärkeitä huomautuksia

Lue nämä ohjeet huolellisesti ja noudata kaikkia tämän tuotteen käyttöohjeissa annettuja ohjeita, määräyksiä ja varoituksia. Näin varmistat, että tuotteen asennus, käyttö ja huolto sujuu aina oikein. Näiden ohjeiden TÄYTYY jäädä tuotteen yhteyteen.

Käyttämällä tuotetta vahvistat lukeneesi kaikki ohjeet, määräykset ja varoitukset huolellisesti ja että ymmärrät ja hyväksyt tässä annetut ehdot. Sitoudut käyttämään tuotetta ainoastaan sen käyttötarkoitukseen ja ilmoitetuissa käyttökohteissa ja noudattaen tässä tuotteen käyttöohjeessa annettuja ohjeita, määräyksiä ja varoituksia sekä voimassa olevia lakeja ja määräyksiä. Tässä annettujen ohjeiden ja varoitusten lukematta ja noudattamatta jättäminen voi johtaa omaan tai muiden loukkaantumiseen, tuotteen vaurioitumiseen tai muun ympärillä olevan omaisuuden vaurioitumiseen. Tähän tuotteen käyttöohjeeseen, ohjeisiin, määräyksiin ja varoituksiin sekä oheisdokumentteihin voidaan tehdä muutoksia ja niitä voidaan päivittää. Katso ajantasaiset tuotetiedot osoitteesta documents.dometic.com.

2 Asiaankuuluvat asiakirjat

Yksityiskohtainen käyttöohje on verkossa osoitteessa qr.dometic.com/bfjf5L.

3 Symbolien selitykset

Merkkisana tunnistaa turvallisuusviestejä ja omaisuusvahinkoihin liittyviä viestejä ja osoittaa lisäksi vaaratekijän vakavuusasteen.

VAARA!
Viittaa vaaralliseen tilanteeseen, joka johtaa kuolemaan tai vakavaan loukkaantumiseen, jos sitä ei vältetä.

VAROITUS!
viittaavat vaaralliseen tilanteeseen, joka voi johtaa kuolemaan tai vakavaan loukkaantumiseen, jos ohjeita ei noudateta.

HUOMIO!
viittaavat vaaralliseen tilanteeseen, joka voi johtaa lievään tai kohtalaiseen loukkaantumiseen, jos ohjeita ei noudateta.

HUOMAUTUS!
viittaavat tilanteeseen, joka voi johtaa esinevahinkoon, jos ohjeita ei noudateta.

4 Turvallisuusohjeet

VAROITUS! Räjähdysvaara
Älä säilytä kylmälaitteessa mitään räjähdysalttiita aineita kuten suihkepurkkeja, joissa on syttyvää ponneainetta.

VAROITUS! Sähköiskun vaara

> Kylmälaitetta ei saa ottaa käyttöön, jos siinä on näkyviä vaurioita.
> Jos kylmälaitteen liitäntäjohto on vaurioitunut, se on vaihdettava valmistajalta tai sen huoltopalvelulta saatavaan sopivaan liitäntäjohtoon tai kokoonpanoon vaaratilanteen välttämiseksi.
> Ainoastaan pätevät ammattilaiset saavat korjata tätä kylmälaitetta. Väärin tehdyistä korjauksista voi aiheutua vakavia vaaroja.
> Liitä laite pistorasiaan, jolla liitäntä on varmasti tukeva, etenkin jos laite täytyy maadoittaa.

VAROITUS! Palovaara

> Varmista, että virtajohto ei juutu kiinni eikä vaurioidu sijoittaessasi kylmälaitetta paikalleen.
> Älä sijoita siirrettäviä pistorasialistoja tai siirrettäviä virtalähteitä laitteen taakse.
> Jos jäähdytyskierrossa on mikä tahansa vaurio:
  - Pidä avotuli ja mahdolliset sytytyslähteet loitolla kylmälaitteesta.
  - Tuuleta tila huolellisesti.
  - Kytke kylmälaite pois päältä.
> Jos kylmälaitteen kylmäaine on syttyvää: Jäähdytyskierto sisältää pienen määrän ympäristöystävällistä mutta syttyvää kylmäainetta. Se ei vahingoita otsonikerrosta eikä edistä kasvihuoneilmiötä. Vuotava kylmäaine voi syttyä.

> Pidä laitekotelon tai asennusrakenteiden ilmanvaihtoaukot vapaina esteistä.
> Älä käytä mitään mekaanisia esineitä tai muita keinoja sulatusprosessin nopeuttamiseen paitsi, jos valmistaja suosittelee niiden käyttämistä.
> Älä avaa äläkä vahingoita jäähdytyskiertoa.
> Älä käytä kylmälaitteen sisällä sähkölaitteita, ellei valmistaja suosittele näitä laitteita tähän tarkoitukseen.

VAROITUS! Terveysvaara

> Tätä kylmälaitetta voivat käyttää valvonnan alaisuudessa myös vähintään 8-vuotiaat lapset samoin kuin henkilöt, joiden fyysiset, aistinvaraiset tai henkiset kyvyt ovat rajoittuneet tai joilta puuttuu laitteen käytön vaatima kokemus tai tietämys, mikäli edellä mainittuja henkilöitä on opastettu käyttämään kylmälaitetta turvallisesti ja mikäli henkilöt ymmärtävät laitteen käyttöön liittyvät riskit.
> 3–8-vuotiaat lapset saavat sekä sijoittaa tuotteita kylmälaitteisiin että noutaa tuotteita sieltä.
> Lapsia tulee valvoa sen varmistamiseksi, etteivät he leiki laitteella.
> Lapset eivät saa puhdistaa laitetta tai tehdä käyttäjähuoltoa ilman valvontaa.

HUOMIO! Sähköiskun vaara

> Varmista ennen kylmälaitteen käyttöönottoa, että johto ja pistoke ovat kuivia.
> Irrota kylmälaite virtalähteestä
  - Aina ennen puhdistusta tai huoltoa
  - Aina käytön jälkeen

HUOMIO! Terveysvaara

> Vältä elintarvikkeiden pilaantuminen noudattamalla seuraavia ohjeita:
  - Tarkista, onko kylmälaitteen jäähdytysteho riittävä elintarvikkeille, joita aiot kylmäsäilyttää.
  - Elintarvikkeita saa säilyttää vain alkuperäispakkauksissa tai tarkoitukseen sopivissa astioissa.
  - Jos kylmälaite jätetään auki pitkäksi aikaa, lämpötila laitteen lokeroissa voi nousta merkittävästi.
  - Puhdista säännöllisesti pinnat, jotka voivat joutua kosketuksiin elintarvikkeiden ja suojaamattomien viemärijärjestelmän osien kanssa.
> Jos kylmälaite jätetään tyhjäksi pitkäksi ajaksi:
  - Kytke kylmälaite pois päältä.
  - Sulata kylmälaite.
  - Puhdista ja kuivaa kylmälaite.
  - Jätä kansi auki, jotta kylmälaitteen sisälle ei pääse muodostumaan hometta.

HUOMAUTUS! Vahingonvaara

> Varmista, että tyyppietiketin jännitetiedot vastaavat käytettävissä olevaa energiansyöttöä.
> Kylmälaitteen saa liittää ajoneuvon tasavirtaverkkoon ainoastaan tasavirtaliitäntäjohdolla.
> Älä koskaan irrota pistoketta pistorasiasta johdosta vetämällä.
> Irrota kylmälaite ja muut sähköä käyttävät laitteet ajoneuvon akusta ennen pikalaturin liittämistä.
> Irrota kylmälaitteen liitäntä tai kytke kylmälaite pois päältä, kun sammutat moottorin. Muutoin akku voi purkautua.
> Kylmälaite ei sovellu syövyttävien aineiden tai liuottimia sisältävien aineiden kuljettamiseen.
> Älä altista kylmälaitetta avotulelle tai muille lämpölähteille (lämmitys, suora auringonpaiste, kaasu-uunit jne.).
> **Ylikuumenemisvaara!** Varmista aina, että kylmälaitteella on joka suunnassa vähintään 50 mm tilaa tuuletukselle. Pidä tuuletustila vapaana kaikista esineistä, jotka voisivat haitata ilman virtausta jäähdytysosiin. Älä käytä äläkä säilytä kylmälaitetta suljetussa tilassa tai alueella, joissa ilma ei virtaa tai virtaa vain hyvin vähän.
> Älä laita sisäastiaan jäätä tai nesteitä.
> Älä koskaan upota kylmälaitetta veteen.
> Suojaa kylmälaite ja johdot kuumuudelta ja kosteudelta.
> Kylmälaitetta ei saa altistaa sateelle.

5 Laitteen symbolien selitykset

Varoitus! Tulipalon / syttyvien materiaalien vaara

6 Käyttötarkoitus

Kylmälaite on tarkoitettu elintarvikkeiden jäähdyttämiseen ja pakastamiseen.

Kylmälaite on suunniteltu käytettäväksi ajoneuvon tai veneen tasavirtapistorasialla tai ulkoisella tasavirta-akulla.

Kylmälaite on tarkoitettu kotitalouskäyttöön ja sen kaltaisiin käyttökohteisiin kuten

- käyttöön henkilökunnan keittiötiloissa kaupoissa, toimistoissa ja muissa työympäristöissä
- käyttöön maatiloilla
- asiakaskäyttöön hotelleissa, motelleissa ja muissa majoitusympäristöissä
- aamiaismajoitustyyppisissä ympäristöissä
- pitopalvelu- ja muissa ei-jakelukohteissa

Kylmälaite soveltuu myös seuraaviin:

- käyttöön ajoneuvoissa
- leirintäkäyttöön
- venekäyttöön.

Kylmälaite **ei** sovellu seuraaviin:

- syövyttävien tai liuottimia sisältävien aineiden säilytys

Kylmälaitetta ei ole tarkoitettu kiinteästi asennettavaksi laitteeksi.

Tämä tuote soveltuu ainoastaan näissä ohjeissa ilmoitettuun käyttötarkoitukseen ja käyttökohteeseen.

Näistä ohjeista saat tuotteen asianmukaiseen asennukseen ja/tai käyttöön tarvittavat tiedot. Väärin tehdyn asennuksen ja/tai väärän käyttötavan tai vääränlaisen huollon seurauksena laite ei toimi tyydyttävästi, ja se saattaa mennä epäkuntoon.

Valmistaja ei ota vastuuta tapaturmista tai tuotevaurioista, jotka johtuvat seuraavista:

- Väärin tehty asennus tai liitäntä, ylijännite mukaan lukien
- Väärin tehty huolto tai muiden kuin valmistajalta saatavien alkuperäisten varaosien käyttö
- Tuotteeseen ilman valmistajan nimenomaista lupaa tehdyt muutokset
- Käyttö muuhun kuin tässä ohjeessa ilmoitettuun tarkoitukseen

Dometic pidättää itsellään oikeuden muutoksiin tuotteen ulkonäössä ja spesifikaatioissa.

7 Käyttö

Toimituskokonaisuus:
kuva. 1 sivulla 3

> Liittäminen akkuun:

kuva. 2 sivulla 3

> Kylmälaukun päälle kytkeminen:

kuva. 3 sivulla 4

> Kylmälaatikon sammuttaminen ja varastointi:

kuva. 4 sivulla 4

> Kylmälaatikon kiinnittäminen turvavyön avulla:

kuva. 5 sivulla 5

> Kylmälaatikon kiinnittäminen ajoneuvon lattialle:

kuva. 6 sivulla 6

> Lämpötilayksikön valinta:

kuva. 7 sivulla 6

> Lämpötilan säätö:

kuva. 8 sivulla 6

> Akkuvahdin käyttäminen:

kuva. 9 sivulla 7

> Näytön kirkkauden säätäminen:

kuva. 10 sivulla 8

> Kahvojen kiinnittäminen:

kuva. 11 sivulla 8
kuva. 12 sivulla 8

8 Takuu

Tuotetta koskee lakisääteinen tuotevastuuaika. Jos tuote on viallinen, ota yhteyttä valmistajan toimipisteeseen omassa maassasi (ks. dometic.com/dealer) tai jälleenmyyjään.

Jos lähetät tuotteen korjattavaksi, liitä korjaus- ja takuukäsittelyä varten mukaan seuraavat asiakirjat:

- Kopio kuitista, jossa näkyy ostopäivä
- Valitusperuste tai vikakuvaus

Huomaa, että itse tai väärin tehty korjaus voi vaarantaa turvallisuuden ja johtaa takuun raukeamiseen.

9 Hävittäminen

Kiinteästi asennettuja akkuja, ladattavia akkuparistoja ja valonlähteitä sisältävien tuotteiden kierrätys:

- Jos tuotteessa on kiinteästi asennettuja akkuja, ladattavia akkuparistoja tai valonlähteitä, niitä ei tarvitse poistaa ennen tuotteen hävittämistä.
- Jos haluat poistaa tuotteen lopullisesti käytöstä, tiedustele yksityiskohtaisia hävittämistä koskevia ohjeita ja määräyksiä lähimmästä kierrätyskeskuksesta tai jälleenmyyjältä.

Pakkausmateriaalin kierrätys: Vie pakkausmateriaalit mahdollisuuksien mukaan niille tarkoitettuihin kierrätysjäteastioihin.

Polski

1 Ważne wskazówki.....53
2 Powiązana dokumentacja..... 53
3 Objaśnienie symboli..... 53
4 Wskazówki bezpieczeństwa.....53
5 Objaśnienie symboli na urządzeniu..... 55
6 Użytkowanie zgodne z przeznaczeniem..... 55
7 Eksploatacja.....56
8 Gwarancja..... 56
9 Utylizacja..... 56

1 Ważne wskazówki

Prosimy o uważne przeczytanie niniejszej instrukcji obsługi produktu i przestrzeganie wszystkich zaleceń, wskazówek oraz ostrzeżeń w niej zawartych w celu zapewnienia prawidłowego montażu, użytkowania oraz konserwacji produktu w każdej sytuacji. Niniejsza instrukcja MUSI przez cały czas pozostawać przy produkcie.

Korzystając z produktu, użytkownik potwierdza uważne przeczytanie wszelkich instrukcji, wskazówek i ostrzeżeń, ich zrozumienie oraz zobowiązuje się przestrzegać zawartych w nich warunków. Użytkownik zobowiązuje się wykorzystywać niniejszy produkt wyłącznie zgodnie z jego przeznaczeniem i zamierzonym zastosowaniem oraz z instrukcjami, wskazówkami i ostrzeżeniami wyszczególnionymi w niniejszej instrukcji produktu, jak również ze wszystkimi mającymi zastosowanie przepisami i regulacjami prawnymi. Nieprzestrzeganie zawartych tu instrukcji i ostrzeżeń może skutkować obrażeniami u użytkownika oraz osób trzecich, uszkodzeniem produktu lub też uszkodzeniem mienia w sąsiedztwie produktu. Zastrzega się możliwość wprowadzania zmian i aktualizacji niniejszej instrukcji produktu, wraz z instrukcjami, wskazówkami i ostrzeżeniami oraz powiązaną dokumentacją. Aktualne informacje dotyczące produktu można zawsze znaleźć na stronie documents.dometic.com.

2 Powiązana dokumentacja

Szczegółową instrukcję obsługi można znaleźć w internecie pod adresem qr.dometic.com/bfjf5L.

3 Objaśnienie symboli

Słowo sygnałowe pozwala rozpoznać komunikaty dotyczące bezpieczeństwa i komunikaty dotyczące uszkodzeń mienia, a także wskazuje stopień lub poziom zagrożenia.

NIEBEZPIECZEŃSTWO!
Wskazuje niebezpieczną sytuację, która – jeśli się jej nie uniknie – prowadzi do śmierci lub poważnych obrażeń.

OSTRZEŻENIE!
Wskazuje niebezpieczną sytuację, która – jeśli się jej nie uniknie – może prowadzić do śmierci lub poważnych obrażeń.

OSTROŻNIE!
Wskazuje niebezpieczną sytuację, która – jeśli się jej nie uniknie – może prowadzić do lekkich lub umiarkowanych obrażeń.

UWAGA!
Wskazuje sytuację, która – jeśli się jej nie uniknie – może prowadzić do powstania szkód materialnych.

4 Wskazówki bezpieczeństwa

OSTRZEŻENIE! Ryzyko wybuchu
W urządzeniu chłodniczym nie wolno przechowywać substancji wybuchowych, np. sprayów z palnym gazem wytłaczającym.

OSTRZEŻENIE! Ryzyko porażenia prądem

> Nie używać urządzenia chłodniczego, jeśli ma ono widoczne uszkodzenia.
> Jeśli przewód zasilający urządzenia chłodniczego ulegnie uszkodzeniu, aby uniknąć zagrożenia, musi on zostać wymieniony na odpowiedni przewód zasilający lub podzespół, dostępny u producenta lub w jego serwisie.
> Napraw urządzenia chłodniczego mogą dokonywać tylko odpowiednio wykwalifikowane osoby. Nieodpowiednio wykonane naprawy mogą być przyczyną znacznych zagrożeń.
> Urządzenie podłączać do gniazdek zapewniających odpowiednie przyłącze, zwłaszcza jeżeli wymaga ono uziemienia.

OSTRZEŻENIE! Ryzyko pożaru

> Podczas ustawiania urządzenia chłodniczego należy uważać, aby nie przygnieść ani nie uszkodzić przewodu zasilającego.
> Nie umieszczać z tyłu urządzenia rozgałęziaczy ani zasilaczy.
> W razie uszkodzenia obiegu chłodzenia:

- Nie zbliżać do urządzenia chłodniczego nieosłoniętych płomieni ani potencjalnych źródeł zapłonu.
- Dobrze przewietrzyć pomieszczenie.
- Wyłączyć urządzenie chłodnicze.

> Dotyczy urządzeń chłodniczych z czynnikiem chłodniczym: Obieg chłodzenia zawiera niewielką ilość przyjaznego dla środowiska, ale palnego czynnika chłodniczego. Nie uszkadza on warstwy ozonowej i nie przyczynia się do powstawania efektu cieplarnianego. Wyciekły czynnik chłodniczy może się zapalić.

> Otwory wentylacyjne w obudowie urządzenia lub w konstrukcji montażowej nie mogą być zasłonięte.

> Do przyspieszania procesu odszraniania nie używać żadnych mechanicznych przedmiotów ani innych środków, o ile nie zaleca ich do tego celu producent urządzenia.

> Nie otwierać ani nie uszkadzać obiegu chłodniczego.

> Wewnątrz urządzenia chłodniczego nie można używać żadnych urządzeń elektrycznych za wyjątkiem urządzeń zalecanych przez producenta.

OSTRZEŻENIE! Zagrożenie zdrowia

> Dzieci od 8 lat i osoby o ograniczonych możliwościach fizycznych, sensorycznych lub intelektualnych oraz osoby niedysponujące stosowną wiedzą i doświadczeniem mogą korzystać z urządzenia chłodniczego wyłącznie pod nadzorem lub pod warunkiem, że zostały one poinstruowane w zakresie bezpiecznego użytkowania urządzenia chłodniczego i zrozumiały wynikające z tego zagrożenia.

> Dzieci od 3 do 8 lat mogą umieszczać produkty w urządzeniach chłodniczych i wyjmować je z nich.

> Należy dopilnować, aby dzieci nie bawiły się urządzeniem.

> Dzieci nie mogą czyścić ani konserwować produktu bez nadzoru.

OSTROŻNIE! Ryzyko porażenia prądem

> Przed uruchomieniem urządzenia chłodniczego należy sprawdzić, czy przewód zasilający i wtyczka są suche.

> Urządzenie chłodnicze należy odłączać od zasilania:
- za każdym razem przed czyszczeniem i konserwacją,
- po każdym użyciu

OSTROŻNIE! Zagrożenie zdrowia

> Aby zapobiec skażeniu żywności, należy przestrzegać poniższych instrukcji:
- Sprawdzić, czy wydajność chłodzenia urządzenia chłodniczego jest odpowiednia do przechowywania żywności, która ma być w nim chłodzona.
- Artykuły spożywcze mogą być przechowywane tylko w oryginalnych opakowaniach lub w odpowiednich pojemnikach.
- Pozostawianie drzwi urządzenia chłodniczego otwartych przez dłuższy czas może spowodować znaczny wzrost temperatury w jego komorach.
- Regularnie czyścić powierzchnie, które mogą mieć kontakt z żywnością i dostępnymi układami odprowadzania wody.

> Jeśli urządzenie chłodnicze pozostaje puste przez długi czas:
- Wyłączyć urządzenie chłodnicze.
- Odszronić urządzenie chłodnicze.
- Wyczyścić i wysuszyć urządzenie chłodnicze.
- Pozostawić wieko otwarte, aby w urządzeniu chłodniczym nie tworzyła się pleśń.

UWAGA! Ryzyko uszkodzenia

> Należy porównać dane dotyczące napięcia na tabliczce znamionowej z dostępnym źródłem zasilania.

> Urządzenie chłodnicze podłączać tylko przewodem przyłączeniowym prądu stałego do gniazda prądu stałego w pojeździe.

> Wtyczki nie wolno nigdy wyciągać z gniazda, ciągnąc za przewód.

> Przed podłączeniem do szybkiej ładowarki od akumulatora pojazdu należy

odłączyć urządzenie chłodnicze oraz inne odbiorniki energii elektrycznej.

> Podczas wyłączania silnika odłączać lub wyłączać urządzenie chłodnicze. W przeciwnym razie może dojść do rozładowania akumulatora.

> Urządzenie chłodnicze nie nadaje się do transportu substancji żrących lub zawierających rozpuszczalniki.

> Nie ustawiać urządzenia chłodniczego w pobliżu otwartego ognia ani innych źródeł ciepła (takich jak układy ogrzewania, miejsca narażone na bezpośrednie promieniowanie słoneczne, piece gazowe itp.).

> **Ryzyko przegrzania!** Należy zawsze zapewniać minimum 50 mm przestrzeni do wentylacji ze wszystkich stron urządzenia chłodniczego. W przestrzeni tej nie mogą znajdować się żadne przedmioty ograniczające dopływ powietrza do chłodzonych elementów. Nie użytkować urządzenia chłodniczego w zamkniętych przestrzeniach ani w miejscach bez przepływu powietrza lub o minimalnym przepływie powietrza.

> Nie wypełniać wewnętrznego pojemnika cieczami lub lodem.

> Nigdy nie zanurzać urządzenia chłodniczego w wodzie.

> Chronić urządzenie chłodnicze i jego przewody przed wysokimi temperaturami i wilgocią.

> Nie narażać urządzenia chłodniczego na działanie deszczu.

5 Objaśnienie symboli na urządzeniu

Ostrzeżenie! Ryzyko pożaru / materiały łatwopalne

6 Użytkowanie zgodne z przeznaczeniem

Urządzenie jest przeznaczona do chłodzenia i głębokiego mrożenia artykułów spożywczych.

Urządzenie chłodnicze jest przeznaczone do zasilania z sieci pokładowej prądu stałego pojazdu lub łodzi albo z dodatkowego akumulatora prądu stałego.

Urządzenie chłodnicze jest przeznaczone do użytku domowego i podobnych zastosowań, w obszarach takich jak:

- W kuchniach dla personelu w sklepach, biurach i innych miejscach pracy
- W gospodarstwach rolnych
- Do użytku przez gości w hotelach, motelach i innych rodzajach zakwaterowania
- W pensjonatach i na kwaterach prywatnych
- W kateringu i podobnych zastosowaniach niedetalicznych

Urządzenie chłodnicze nadaje się również do:

- Zastosowania w pojazdach
- Zastosowania na kempingu
- Zastosowania na łodziach

Urządzenie chłodnicze **nie** nadaje się do:

- Przechowywania substancji o właściwościach korozyjnych, żrących oraz substancji zawierających rozpuszczalniki

To urządzenie chłodnicze nie jest przeznaczone do zabudowy.

Niniejszy produkt jest przystosowany wyłącznie do wykorzystywania zgodnie z jego przeznaczeniem oraz zamierzonym zastosowaniem według niniejszej instrukcji.

Niniejsza instrukcja zawiera informacje, które są niezbędne do prawidłowego montażu i/lub obsługi produktu. Nieprawidłowy montaż i/lub niewłaściwa obsługa lub konserwacja powodują niezadowalające działanie i mogą prowadzić do uszkodzeń.

Producent nie ponosi żadnej odpowiedzialności za ewentualne obrażenia lub uszkodzenia produktu wynikłe z następujących przyczyn:

- Nieprawidłowy montaż, złożenie lub podłączenie, w tym zbyt wysokie napięcie
- Niewłaściwa konserwacja lub użycie innych części zamiennych niż oryginalne części zamienne dostarczone przez producenta
- Wprowadzanie zmian w produkcie bez wyraźnej zgody producenta
- Użytkowanie w celach innych niż opisane w niniejszej instrukcji obsługi

Firma Dometic zastrzega sobie prawo do zmiany wyglądu i specyfikacji produktu.

7 Eksploatacja

Zakres dostawy:

rys. 1 na stronie 3

> Podłączanie do akumulatora:

rys. 2 na stronie 3

> Włączanie lodówki przenośnej:

rys. 3 na stronie 4

> Wyłączanie i przechowywanie lodówki przenośnej:

rys. 4 na stronie 4

> Mocowanie lodówki przenośnej za pomocą pasów bezpieczeństwa:

rys. 5 na stronie 5

> Mocowanie lodówki przenośnej do podłogi pojazdu:

rys. 6 na stronie 6

> Wybór jednostki temperatury:

rys. 7 na stronie 6

> Ustawianie temperatury:

rys. 8 na stronie 6

> Korzystanie z układu monitorowania stanu akumulatora:

rys. 9 na stronie 7

> Ustawianie jasności wyświetlacza:

rys. 10 na stronie 8

> Mocowanie uchwytów:

rys. 11 na stronie 8
rys. 12 na stronie 8

8 Gwarancja

Obowiązuje ustawowy okres gwarancji. W przypadku stwierdzenia uszkodzenia produktu należy zwrócić się do oddziału producenta w danym kraju (patrz dometic.com/dealer) lub do sprzedawcy produktu.

W celu naprawy lub rozpatrzenia gwarancji konieczne jest przesłanie następujących dokumentów:

- Kopii rachunku z datą zakupu
- Informacji o przyczynie reklamacji lub opisu wady

Uwaga: samodzielne lub nieprofesjonalne wykonywanie napraw może negatywnie wpływać na bezpieczeństwo i prowadzić do utraty gwarancji.

9 Utylizacja

Recykling produktów z niewymiennymi bateriami, akumulatorami lub źródłami światła:

- Jeśli produkt zawiera niewymienne baterie, akumulatory lub źródła światła, nie trzeba ich usuwać przed utylizacją.
- Jeśli produkt nie będzie już dalej wykorzystywany, należy dowiedzieć się w najbliższym zakładzie recyklingu lub od wyspecjalizowanego sprzedawcy, w jaki sposób można zutylizować produkt zgodnie z obowiązującymi przepisami.

Recykling materiałów opakowaniowych: Opakowanie należy wyrzucić do odpowiedniego pojemnika na odpady do recyklingu.

Slovensky

1 Dôležité oznámenia..... 57
2 Súvisiace dokumenty..... 57
3 Vysvetlenie symbolov..... 57
4 Bezpečnostné pokyny..... 57
5 Vysvetlenie symbolov na zariadení.....59
6 Používanie v súlade s určením.....59
7 Obsluha..... 59
8 Záruka..... 60
9 Likvidácia..... 60

1 Dôležité oznámenia

Dôkladne si prečítajte tento návod a dodržiavajte všetky pokyny, usmernenia a varovania uvedené v tomto návode k výrobku, aby bolo zaručené, že výrobok bude vždy správne nainštalovaný, používaný a udržiavaný. Tento návod MUSÍ zostať priložený k výrobku.

Používaním tohto výrobku týmto potvrdzujete, že ste si dôkladne prečítali všetky pokyny, usmernenia a varovania a že rozumiete a súhlasíte s dodržiavaním všetkých uvedených podmienok. Súhlasíte, že tento výrobok budete používať iba v súlade so zamýšľaným použitím a v súlade s pokynmi, usmerneniami a varovania uvedenými v tomto návode k výrobku, ako aj v súlade so všetkými platnými zákonmi a nariadeniami. V prípade, že si neprečítate a nebudete sa riadiť pokynmi a varovaniami uvedenými v tomto návode, môže mať za následok vaše poranenie alebo poranenie iných osôb, poškodenie vášho výrobku alebo poškodenie majetku v jeho blízkosti. Tento návod na obsluhu výrobku vrátane pokynov, usmernení a varovaní, a súvisiaca dokumentácia môže podliehať zmenám a aktualizáciám. Najaktuálnejšie informácie o výrobku nájdete na adrese documents.dometic.com.

2 Súvisiace dokumenty

Podrobný návod na obsluhu nájdete online na adrese qr.dometic.com/bfjf5L.

3 Vysvetlenie symbolov

Signálne slovo identifikuje bezpečnostné správy a správy o škodách na majetku a tiež označuje stupeň alebo úroveň závažnosti nebezpečenstva.

NEBZPEČENSTVO!
Označuje nebezpečnú situáciu, ktorej následnom je smrť alebo vážne zranenie, ak sa jej nezabráni.

VÝSTRAHA!
Označuje nebezpečnú situáciu, ktorej následnom môže byť smrť alebo vážne zranenie, ak sa jej nezabráni.

UPOZORNENIE!
Označuje nebezpečnú situáciu, ktorej následnom môže byť malé alebo stredne ťažké zranenie, ak sa jej nezabráni.

POZOR!
Označuje situáciu, ktorej následnom môže byť poškodenie majetku, ak sa jej nezabráni.

4 Bezpečnostné pokyny

VÝSTRAHA! Nebezpečenstvo výbuchu
V chladiacom zariadení neskladujte látky, u ktorých hrozí nebezpečenstvo výbuchu napr. sprejové nádoby s horľavým hnacím plynom.

VÝSTRAHA! Nebezpečenstvo zásahu elektrickým prúdom

> Nepoužívajte chladiace zariadenie, ak je viditeľné poškodené.
> Ak je elektrický kábel chladiaceho zariadenia poškodený, musí jeho výmenu za vhodný elektrický kábel vykonať výrobca alebo jeho servisný technik, aby sa zabránilo bezpečnostným rizikám.
> Opravy tohto chladiaceho zariadenia smie vykonávať len kvalifikovaný personál. Nesprávne opravy môžu zapríčiniť vážne riziká.
> Zariadenie pripájajte do zásuviek, ktoré zaručia správne pripojenie, najmä vtedy, keď je zariadenie potrebné uzemniť.

VÝSTRAHA! Nebezpečenstvo požiaru

> Pri umiestňovaní chladiaceho zariadenia sa ubezpečte, že napájací kábel nie je zachytený alebo poškodený.
> Neumiestňuje žiadne viacnásobné prenosné zásuvky alebo prenosné napájacie adaptéry na zadnú stranu zariadenia.
> V prípade poškodenia chladiaceho okruhu:
  - Otvorený plameň a potenciálne zdroje zapálenia držte mimo chladiaceho zariadenia.

- Miestnosť dobre vetrajte.
- Vypnite chladiace zariadenie.

> Pre chladiace zariadenia s horľavým chladivom: Chladiaci okruh obsahuje malé množstvo ekologického, ale horľavého chladiaceho média. Nenarúša ozónovú vrstvu a neprispieva k zvyšovaniu skleníkového efektu. Uniknuté chladiace médium sa môže vznietiť.

> Udržujte vetracie otvory na telese zariadenia alebo v zabudovaných konštrukciách nezablokované.

> Nepoužívajte žiadne mechanické predmety alebo iné prostriedky na urýchlenie procesu rozmrazovania, okrem prípadu, keď ich výrobca odporúča na tento účel.

> Neotvárajte ani nepoškoďte chladiaci okruh.

> Nepoužívajte žiadne elektrické zariadenia v chladiacom zariadení, okrem prípadu, keď výrobca odporúča používanie týchto zariadení takýmto spôsobom.

VÝSTRAHA! Nebezpečenstvo ohrozenia zdravia

> Toto chladiace zariadenie smú používať deti od 8 rokov a osoby so zníženými psychickými, zmyslovými alebo mentálnymi schopnosťami a vedomosťami, keď sú pod dozorom alebo keď boli poučené o bezpečnom používaní zariadenia a chápu, aké riziká z toho vyplývajú.

> Deti vo veku od 3 do 8 rokov smú vkladať potraviny do chladiacich zariadení a tiež ich z nich vyberať.

> Dohliadnite na to, aby sa deti nehrali so zariadením.

> Čistenie a bežnú údržbu nesmú deti vykonávať bez dozoru.

UPOZORNENIE! Nebezpečenstvo zásahu elektrickým prúdom

> Pred uvedením chladiaceho zariadenia do prevádzky dbajte na to, aby boli prívod a zástrčka suché.

> Chladiace zariadenie odpojte od zdroja napätia

- pred každým čistením a údržbou,
- Po každom použití

UPOZORNENIE! Nebezpečenstvo ohrozenia zdravia

> Pre zabránenie kontaminácii potravín dodržte nasledujúce pokyny:

- Skontrolujte, či chladiaci výkon chladiaceho zariadenia zodpovedá požiadavkám potravín určených na chladenie.
- Potraviny sa smú skladovať len v originálnych baleniach alebo vhodných nádobách.
- Otvorenie chladiaceho zariadenia na dlhšiu dobu môže spôsobiť výrazné zvýšenie teploty v oddeleniach zariadenia.
- Pravidelne čisťte povrchy, ktoré môžu prísť do kontaktu s potravinami a prístupnými systémami na odvádzanie kondenzátu.

> Ak chladiace zariadenie ponecháte prázdne na dlhý čas:

- Vypnite chladiace zariadenie.
- Odmrazte chladiace zariadenie.
- Vyčisťte a vysušte chladiace zariadenie.
- Veko nechajte otvorené, aby ste zabránili vzniku plesní v chladiacom zariadení.

POZOR! Nebezpečenstvo poškodenia

> Skontrolujte, či údaj o napätí na typovom štítku súhlasí s údajom na zdroji napájania.

> Chladiace zariadenie pripájajte k zásuvke s jednosmerným prúdom vo vozidle iba s pripájacím káblom na jednosmerný prúd.

> Konektor nikdy nevyťahujte zo zásuvky za kábel.

> Odpojte chladiace zariadenie a iné spotrebiče od batérie vozidla skôr, než pripojíte rýchlonabíjačku.

> Pri vypínaní motora odpojte chladiace zariadenie alebo ho vypnite. Inak sa môže vybiť batéria.

> Chladiace zariadenie nie je vhodné na prepravu žieravých látok alebo látok s obsahom rozpúšťadiel.

> Chladiace zariadenie neumiestňujte do blízkosti otvoreného plameňa alebo iných zdrojov tepla (ohrievače, priame slnečné žiarenie, plynové rúry atď.).

> **Riziko prehriatia!** Ubezpečte sa, že po celú dobu je na všetkých stranách

chladiaceho zariadenia minimálne 50 mm voľného priestoru na vetranie. Neblokujte vetrací priestor žiadnymi predmetmi, ktoré by mohli prekážať prúdeniu vzduchu k chladiacim súčiastkam. Neumiestňujte chladiace zariadenie do uzavretých priehradiek alebo priestorov bez prúdenia alebo s minimálnym prúdením vzduchu.

> Do vnútorného zásobníka neplňte ľad ani žiadne kvapaliny.
> Chladiace zariadenie nikdy neponárajte do vody.
> Chráňte chladiace zariadenie a káble pred vysokými teplotami a vlhkosťou.
> Chladiace zariadenie nevystavujte dažďu.

5 Vysvetlenie symbolov na zariadení

Pozor! Riziko požiaru/horľavé materiály

6 Používanie v súlade s určením

Chladiace zariadenie je určené na chladenie a hlboké zmrazovanie potravín.

Chladiace zariadenie je navrhnuté tak, aby sa dalo ovládať z palubného zdroja jednosmerného prúdu vozidla alebo člna alebo z pomocnej batérie jednosmerným prúdom.

Chladiace zariadenie je určené na použitie v domácnosti a na podobné použitie, napríklad:

- v kuchynkách pre zamestnancov v obchodoch, kanceláriách a iných pracovných prostrediach
- na chalupách
- zákazníkmi v hoteloch, moteloch a v iných typoch ubytovacích zariadení
- v zariadeniach typu Bed and Breakfast
- v kateringu alebo podobných veľkoobchodných zariadeniach

Chladiace zariadenie je tiež vhodné na:

- použitie vo vozidlách,
- kempovanie,
- použitie na lodiach.

Chladiace zariadenie **nie je** vhodné na:

- skladovanie korozívnych, žieravých látok alebo látok obsahujúcich rozpúšťadlá,

Toto chladiace zariadenie nie je určené na použitie ako vstavaný spotrebič.

Tento výrobok je vhodný iba na určené použitie a použitie v súlade s týmto návodom.

Tento návod obsahuje informácie, ktoré sú nevyhnutné pre správnu inštaláciu a/alebo obsluhu výrobku. Chybná inštalácia a/alebo nesprávna obsluha či údržba bude mať za následok neuspokojivý výkon a možnú poruchu.

Výrobca nenesie žiadnu zodpovednosť za akékoľvek poranenia či škody na výrobku spôsobené:

- nesprávnou inštaláciou alebo pripojením vrátane nadmerného napätia
- nesprávnou údržbou alebo použitím iných ako originálnych náhradných dielov poskytnutých výrobcom
- Zmeny produktu bez výslovného povolenia výrobcu
- Použitie na iné účely než na účely opísané v návode

Firma Dometic si vyhradzuje právo na zmenu vzhľadu a technických parametrov výrobku.

7 Obsluha

Obsah dodávky:
obr. 1 na strane 3

> Pripojenie k batérii:
obr. 2 na strane 3
> Zapnutie chladiaceho boxu:
obr. 3 na strane 4
> Vypnutie a uskladenenie chladiaceho boxu:
obr. 4 na strane 4
> Zaistenie chladiaceho boxu s bezpečnostným pásom:
obr. 5 na strane 5
> Zaistenie chladiaceho boxu na podlahe vozidla:
obr. 6 na strane 6
> Voľba jednotiek teploty:
obr. 7 na strane 6
> Nastavenie teploty:
obr. 8 na strane 6

> Použitie monitora batérie:

obr. 9 na strane 7

> Nastavenie jasu displeja:

obr. 10 na strane 8

> Upevnenie rukovätí:

obr. 11 na strane 8
obr. 12 na strane 8

8 Záruka

Platí zákonom stanovená záručná doba. Ak je výrobok poškodený, obráťte sa na pobočku výrobcu vo vašej krajine (pozrite si stránku dometic.com/dealer) alebo na predajcu.

Ak žiadate o vybavenie opravy alebo nárokov vyplývajúcich zo záruky, musíte priložiť nasledovné podklady:

- kópiu faktúry s dátumom kúpy,
- dôvod reklamácie alebo opis chyby.

Upozorňujeme vás, že samooprava alebo neodborná oprava môže mať za následok ohrozenie bezpečnosti a zánik záruky.

9 Likvidácia

Recyklácia výrobkov s integrovanými batériami, nabíjateľnými batériami alebo svetelnými zdrojmi:

- Ak výrobok obsahuje integrované batérie, nabíjateľné batérie alebo svetelné zdroje, nemusíte ich pred likvidáciou vybrať.
- Keď výrobok chcete definitívne vyradiť z prevádzky, informujte sa v najbližšom recyklačnom stredisku alebo u svojho špecializovaného predávajúceho o príslušných predpisoch týkajúcich sa likvidácie.

Recyklácia obalového materiálu:
Obalový materiál dávajte podľa možnosti do príslušného recyklovateľného odpadu.

Čeština

1 Důležité poznámky.....61
2 Související dokumenty.....61
3 Vysvětlení symbolů.....61
4 Bezpečnostní pokyny.....61
5 Vysvětlení symbolů na zařízení.....63
6 Určené použití.....63
7 Použití.....63
8 Záruka.....64
9 Likvidace.....64

1 Důležité poznámky

Pečlivě si prosím přečtěte a dodržujte všechny pokyny, směrnice a varování obsažené v tomto návodu k výrobku, abyste měli jistotu, že výrobek budete vždy správně instalovat, používat a udržovat. Tyto pokyny MUSÍ být uschovány v blízkosti výrobku.

Používáním výrobku tímto potvrzujete, že jste si pečlivě přečetli všechny pokyny, směrnice a varování a že rozumíte podmínkám uvedeným v tomto dokumentu a souhlasíte s nimi. Souhlasíte s používáním tohoto výrobku pouze k určenému účelu a použití a v souladu s pokyny, směrnicemi a varováními uvedenými v tomto návodu k výrobku a v souladu se všemi příslušnými zákony a předpisy. Pokud si nepřečtete a nebudete dodržovat zde uvedené pokyny a varování, může to vést ke zranění vás i ostatních, poškození vašeho výrobku nebo poškození jiného majetku v okolí. Tento návod k výrobku, včetně pokynů, směrnic a varování a související dokumentace může být předmětem změn a aktualizací. Aktuální informace o výrobku naleznete na adrese documents.dometic.com.

2 Související dokumenty

Podrobný návod k obsluze naleznete online na adrese qr.dometic.com/bfjf5L.

3 Vysvětlení symbolů

Signální slovo označuje bezpečnostní zprávy a zprávy o škodách na majetku a také označuje stupeň nebo úroveň závažnosti nebezpečí.

NEBEZPEČÍ!
Označuje nebezpečnou situaci, která, pokud se jí nezabrání, bude mít za následek smrt nebo vážné zranění.

VÝSTRAHA!
Označuje nebezpečnou situaci, která, pokud se jí nezabrání, může mít za následek smrt nebo vážné zranění.

UPOZORNĚNÍ!
Označuje nebezpečnou situaci, která, pokud se jí nezabrání, může mít za následek lehké nebo středně těžké zranění.

POZOR!
Označuje nebezpečnou situaci, která, pokud se jí nezabrání, může mít za následek majetkové škody.

4 Bezpečnostní pokyny

VÝSTRAHA! Nebezpečí výbuchu
Neskladujte v chladicím přístroji výbušné látky, jako např. spreje s hořlavým hnacím plynem.

VÝSTRAHA! Nebezpečí usmrcení elektrickým proudem

> V případě, že je chladicí přístroj viditelně poškozen, nesmíte ho používat.
> Pokud je přívodní kabel chladicího zařízení poškozený, musí být vyměněn za vhodný přívodní kabel nebo jednotku, kterou získáte od výrobce nebo servisního zástupce, aby nevzniklo nebezpečí.
> Opravy tohoto chladicího přístroje smějí provádět pouze kvalifikovaní pracovníci. Nesprávné opravy mohou způsobit značné nebezpečí.
> Přístroj zapojte do zásuvek, které zajišťují správné připojení, zejména pokud je třeba přístroj uzemnit.

VÝSTRAHA! Nebezpečí požáru

> Při umísťování chladicího přístroje se ujistěte, že není zachycen nebo poškozen jeho přívodní kabel.
> Přenosné vícenásobné zásuvky nebo přenosné napájecí zdroje neumisťujte v zadní části přístroje.
> Při poškození chladicího okruhu:
  - Udržujte chladicí přístroj mimo dosah otevřeného ohně a potenciálních zdrojů vznícení.
  - Místnost dobře větrejte.
  - Vypněte chladicí přístroj.
> Pro chladicí zařízení s hořlavým chladivem: Chladicí okruh obsahuje malé množství ekologického, ale hořlavého chladiva. Tím není poškozována ozonová vrstva

a nezvyšuje se skleníkový efekt. Unikající chladivo se může vznítit.

> Ventilační otvory na krytu přístroje nebo v montážních konstrukcích udržujte bez překážek.

> K urychlení procesu rozmrazování nepoužívejte žádné mechanické předměty ani jiné prostředky s výjimkou těch, které k tomu byly doporučeny výrobcem.

> Za žádných okolností neotevírejte ani nepoškoďte chladicí okruh.

> Nepoužívejte uvnitř chladničky žádné elektrické přístroje, pouze pokud jsou k tomu takové přístroje doporučeny výrobcem.

VÝSTRAHA! Nebezpečí ohrožení zdraví

> Tento chladicí přístroj mohou používat děti od 8 let i osoby se sníženými fyzickými, smyslovými nebo duševními schopnostmi nebo s nedostatečnými zkušenostmi a znalostmi, pokud jsou pod dohledem nebo obdržely pokyny týkající se používání přístroje bezpečným způsobem a porozuměly souvisejícím nebezpečím.

> Děti ve věku od 3 do 8 let mohou chladicí přístroje plnit a vyprazdňovat.

> Děti musejí být pod dohledem tak, aby si se zařízením nehrály.

> Čištění a běžnou údržbu nesmějí provádět děti bez dozoru.

UPOZORNĚNÍ! Nebezpečí usmrcení elektrickým proudem

> Před uvedením chladicího přístroje do provozu zkontrolujte, zda jsou přívodní vedení a zástrčka suché.

> Odpojte chladicí přístroj od elektrického napájení
- před každým čištěním a údržbou,
- po každém použití,

UPOZORNĚNÍ! Nebezpečí ohrožení zdraví

> Aby se zabránilo kontaminaci potravin, dodržujte prosím následující pokyny:
- Zkontrolujte, zda je chladicí kapacita přístroje vhodná pro uchovávání chlazených potravin.
- Skladujte potraviny pouze v originálním balení nebo ve vhodných nádobách.
- Otevření chladicího přístroje na delší dobu může způsobit značné zvýšení teploty v přihrádkách přístroje.
- Pravidelně čistěte povrchy, které se mohou dostat do kontaktu s potravinami a přístupnými odtokovými systémy.

> Bude-li chladicí přístroj ponechán delší dobu prázdný:
- Vypněte chladicí přístroj.
- Chladicí zařízení odmrazte.
- Přístroj vyčistěte a vysušte.
- Nechejte víko otevřené, aby se zabránilo tvorbě plísně uvnitř chladicího přístroje.

POZOR! Nebezpečí poškození

> Zkontrolujte, zda údaj o napětí na typovém štítku odpovídá údaji pro zdroje napájení.

> Chladicí přístroj připojujte kabelem na stejnosměrný proud pouze ke zdroji stejnosměrného napájení ve vozidle.

> Nikdy nevytahujte zástrčku ze zásuvky tahem za kabel.

> Odpojte chladicí přístroj a jiné spotřebiče od baterie vozidla ještě před připojením rychlonabíjecího zařízení.

> Po vypnutí motoru chladicí zařízení odpojte nebo jej vypněte. V opačném případě může dojít k vybití baterie.

> Chladicí přístroj není vhodný k přepravě leptavých látek nebo látek s obsahem rozpouštědel.

> Neinstalujte chladicí přístroj v blízkosti otevřeného ohně nebo jiných tepelných zdrojů (topení, přímé sluneční záření, plynová kamna apod.).

> **Riziko přehřátí!** Zajistěte, aby kolem chladicího zařízení bylo vždy ze všech stran alespoň 50 mm volného místa k větrání. Větrací prostor udržujte volný bez jakýchkoli předmětů, které by mohly omezit proudění vzduchu a zabránit tak chlazení součástí zařízení. Chladicí zařízení neumísťujte do uzavřených schránek nebo prostor, kde nemůže proudit vzduch.

> Do vnitřní nádoby nelijte žádné kapaliny ani do ní nedávejte led.

> Nikdy neponořujte chladicí přístroj do vody.
> Chladicí přístroj a kabely chraňte před horkem a vlhkem.
> Chladicí přístroj nesmí být vystaven dešti.

5 Vysvětlení symbolů na zařízení

Výstraha! Nebezpečí požáru / Hořlavé materiály

6 Určené použití

Chladicí zařízení je určeno ke chlazení a hlubokému mrazení potravin.

Chladicí přístroj je určen k napájení z palubního zdroje stejnosměrného proudu ve vozidle či na lodi nebo z pomocného bateriového zdroje stejnosměrného proudu.

Chladicí zařízení je určeno k použití v domácnosti a v podobných provozních podmínkách, jako jsou:

- kuchyňky pro personál v obchodech, kancelářích a jiných pracovních prostorách,
- farmy,
- klienti v hotelech, motelech a jiných prostředích rezidenčního typu,
- ubytovací zařízení typu bed and breakfast,
- cateringové a jiné nebytové aplikace.

Chladicí zařízení je také vhodné k:

- použití ve vozidlech
- použití při kempování
- použití na lodích

Chladicí zařízení **není** vhodné k:

- skladování žíravých, leptavých nebo rozpouštědla obsahujících látek

Toto chladicí zařízení není určeno k použití jako vestavný spotřebič.

Tento výrobek je vhodný pouze k určenému účelu a použití v souladu s těmito pokyny.

Tento návod obsahuje informace, které jsou nezbytné k řádné instalaci a/nebo použití výrobku. Nesprávná instalace a/nebo nevhodné použití či údržba povedou k neuspokojivému výkonu a možné závadě.

Výrobce nepřejímá žádnou odpovědnost za jakékoli zranění nebo poškození výrobku vyplývající z následujícího:

- Nesprávné instalace, sestavení nebo připojení včetně nadměrného napětí
- Nesprávná údržba nebo použití jiných náhradních dílů než originálních dílů dodaných výrobcem
- Úpravy výrobku bez výslovného souhlasu výrobce
- Použití k jiným účelům, než jsou popsány v tomto návodu

Společnost Dometic si vyhrazuje právo změnit vzhled a specifikace výrobku.

7 Použití

Obsah dodávky:
obr. 1 na stránce 3

> Připojení k baterii:
obr. 2 na stránce 3
> Zapnutí chladicího boxu:
obr. 3 na stránce 4
> Vypnutí a uskladnění chladicího boxu:
obr. 4 na stránce 4
> Uchycení chladicího boxu bezpečnostním pásem:
obr. 5 na stránce 5
> Uchycení chladicího boxu na podlaze vozidla:
obr. 6 na stránce 6
> Výběr jednotek teploty:
obr. 7 na stránce 6
> Nastavení teploty:
obr. 8 na stránce 6
> Použití snímače baterie:
obr. 9 na stránce 7
> Nastavení jasu displeje:
obr. 10 na stránce 8
> Připevnění rukojetí:
obr. 11 na stránce 8
obr. 12 na stránce 8

8 Záruka

Na výrobek je poskytována záruka v souladu s platnými zákony. Pokud je výrobek vadný, kontaktujte pobočku výrobce ve vaší zemi nebo svého prodejce (viz dometic.com/dealer).

K vyřízení opravy nebo záruky nezapomeňte odeslat následující dokumenty:

- kopii účtenky s datem zakoupení,
- uvedení důvodu reklamace nebo popis vady.

Upozorňujeme, že oprava svépomocí nebo neodborná oprava může ohrozit bezpečnost a vést ke ztrátě záruky.

9 Likvidace

Recyklace výrobků s nevyměnitelnými bateriemi, dobíjecími bateriemi nebo světelnými zdroji:

- Pokud výrobek obsahuje nevyměnitelné baterie, dobíjecí baterie nebo světelné zdroje, nemusíte je před likvidací odstraňovat.
- Pokud budete chtít výrobek definitivně zlikvidovat, informace o příslušném postupu v souladu s platnými předpisy pro likvidaci vám sdělí místní recyklační středisko nebo specializovaný obchodník.

Recyklace obalového materiálu: Kdekoli je to možné, třiďte obalový materiál do příslušných kontejnerů.

Magyar

1 Fontos információk..... 65
2 Vonatkozó dokumentumok.....65
3 Szimbólumok magyarázata..... 65
4 Biztonsági útmutatások.....65
5 A készüléken látható szimbólumok magyarázata.....67
6 Rendeltetésszerű használat..... 67
7 Üzemeltetés.....67
8 Garancia.....68
9 Ártalmatlanítás.....68

1 Fontos információk

A termék mindenkori szakszerű telepítése, használata és karbantartása érdekében kérjük figyelmesen olvassa el az ebben a termék kézikönyvben található utasításokat, irányelveket és figyelmeztetéseket, valamint mindig tartsa be ezeket. Ezt az útmutatót a termék közelében KELL tartani.

A termék használatba vételével Ön kijelenti hogy figyelmesen elolvasta az összes utasítást, irányelvet és figyelmeztetést, valamint megértette és elfogadja az itt leírt szerződési feltételeket. Ön elfogadja, hogy kizárólag a rendeltetésének megfelelő célra és a jelen termék kézikönyvben leírt útmutatásoknak, irányelveknek és figyelmeztetéseknek, valamint a hatályos törvényeknek és szabályozásoknak megfelelően használja ezt a terméket. Az itt leírt utasítások és figyelmeztetések elolvasásának és betartásának elmulasztása saját és mások sérüléséhez, a termék vagy a közelben található más anyagi javak károsodásához vezethet. Ez a termék kézikönyv és a benne található utasítások, irányelvek és figyelmeztetések, valamint a kapcsolódó dokumentációk módosulhatnak és frissülhetnek. Naprakész termékinformációkért látogasson el a következő honlapra: documents.dometic.com.

2 Vonatkozó dokumentumok

Az online üzemeltetési útmutatót a következő címen találhatja meg: qr.dometic.com/bfjf5L.

3 Szimbólumok magyarázata

A figyelmeztető szavak a biztonsági utasítások, valamint a vagyoni károk elkerülésére szolgáló utasítások jelzésére szolgálnak, továbbá a veszély súlyosságát is jelzik.

VESZÉLY!
Veszélyes helyzetet jelöl, amely súlyos sérülést vagy halált okoz, ha nem kerülik el.

FIGYELMEZTETÉS!
Veszélyes helyzetet jelöl, amely súlyos sérülést vagy halált okozhat, ha nem kerülik el.

VIGYÁZAT!
Veszélyes helyzetet jelöl, amely könnyű vagy mérsékelt sérülést okozhat, ha nem kerülik el.

FIGYELEM!
Olyan helyzetet jelöl, amely vagyoni kárt okozhat, ha nem kerülik el.

4 Biztonsági útmutatások

FIGYELMEZTETÉS! Robbanásveszély
Tilos a hűtőkészülékben robbanékony anyagokat, például gyúlékony hajtógázt tartalmazó permetpalackokat tárolni.

FIGYELMEZTETÉS! Áramütés miatti veszély

> Ne használja a hűtőkészüléket, ha az láthatóan megsérült.
> Ha a hűtőkés tápkábele megsérül, azt a biztonsági kockázat elkerülése érdekében ki kell cserélni a gyártótól vagy annak szervizétől beszerezhető megfelelő tápkábellel vagy szerelvénnyel.
> Ezen a hűtőkészüléken csak képzett szakember végezhet javításokat. A helytelen javítások jelentős veszélyeket okozhatnak.
> A készüléket olyan aljzatba illessze be, amely biztosítja a megfelelő csatlakozást, különösen akkor, ha a készüléket földelni kell.

FIGYELMEZTETÉS! Tűzveszély

> A hűtőkészülék elhelyezésekor ügyeljen arra, hogy a tápkábel ne csípődjön be és ne károsodjon.
> Ne helyezzen el több hordozható aljzatot, vagy hordozható tápegységet a készülék hátsó részénél.
> A hűtőkör sérülése esetén:
  - Tartsa távol a hűtőkészüléktől a nyílt lángokat és a lehetséges szikraforrásokat.
  - Alaposan szellőztesse a helyiséget.
  - Kapcsolja ki a hűtőkészüléket.

> Éghető hűtőközeggel üzemelő hűtőkészülékeknél: A hűtőkör kis mennyiségű környezetbarát, de gyúlékony hűtőközeget tartalmaz. Nem károsítja az ózonréteget és nem növeli az üvegházhatást. A kiszivárgó hűtőközeg meggyulladhat.
> A készülékházban, vagy a beépítési szerkezetben lévő szellőzőnyílásokat tilos eltorlaszolni.
> A leolvasztási művelet felgyorsítására ne használjon mechanikus eszközöket, vagy más anyagokat, kivéve, ha a gyártó ezt javasolja.
> Ne nyissa fel, vagy ne károsítsa a hűtőkört.
> Ne használjon elektromos készülékeket a hűtőkészülék belsejében, kivéve, ha ezeket a készülékeket a gyártó erre a célra javasolja.

FIGYELMEZTETÉS! Egészségkárosodás veszélye

> A hűtőkészülék 8 év feletti gyermekek, valamint korlátozott fizikai, érzékelési és mentális képességű, illetve megfelelő tapasztalattal és tudással nem rendelkező személyek csak felügyelet mellett, illetve a készülék biztonságos használatát és az abból eredő veszélyeket megértve használhatják.
> A 3 és 8 év közötti gyermekek már kivehetnek és berakhatnak élelmiszereket a hűtőkészülékekbe.
> A gyermekeket felügyelni kell annak érdekében, hogy ne játsszanak a készülékkel.
> A tisztítást és a felhasználói karbantartást gyermekek felügyelet nélkül nem végezhetik.

VIGYÁZAT! Áramütés miatti veszély

> A hűtőkészülék üzembe helyezése előtt ügyeljen arra, hogy a vezeték és a dugasz száraz legyen.
> Válassza le a hűtőkészüléket az áramellátásról
  - Minden tisztítás és ápolás előtt
  - Minden használat után

VIGYÁZAT! Egészségkárosodás veszélye

> Az élelmiszer szennyeződésének elkerülése érdekében tartsa be a következő útmutatásokat:
  - Ellenőrizze, hogy a hűtőkészülék hűtési teljesítménye megfelel-e a hűtendő élelmiszerek követelményeinek.
  - Élelmiszert csak eredeti csomagolásban vagy megfelelő tárolókban szabad tárolni.
  - Ha hosszabb időszakokra kinyitja a hűtőkészüléket, azzal jelentősen megnövekedhet a hőmérséklet a készülék rekeszeiben.
  - Tisztítsa meg rendszeresen az élelmiszerrel érintkező felületeket és a hozzáférhető lefolyórendszereket.
> Ha hosszú időre üresen hagyja a hűtőkészüléket:
  - Kapcsolja ki a hűtőkészüléket.
  - Olvassza le a hűtőkészüléket.
  - Tisztítsa meg és szárítsa meg a hűtőkészüléket.
  - A hűtőkészülék belsejében történő penészképződés elkerülése érdekében hagyja nyitva a fedelet.

FIGYELEM! Károsodás veszélye

> Ellenőrizze, hogy a típuscímkén feltüntetett feszültségadatok egyeznek-e a rendelkezésre álló energiaellátással.
> A hűtőkészüléket kizárólag a mellékelt egyenáramú csatlakozókábellel csatlakoztassa a jármű egyenáramú aljzatához.
> Soha ne húzza ki a csatlakozódugót a kábelnél fogva az aljzatból.
> Mielőtt a gyorstöltő készüléket csatlakoztatja, válassza le a hűtőkészüléket és más fogyasztókat a jármű-akkumulátorról.
> Amikor a jármű motorját leállítja, válassza le a hűtőkészüléket a hálózatról vagy húzza ki azt. Ellenkező esetben az akkumulátor lemerülhet.
> A hűtőkészülék nem alkalmas maró hatású vagy oldószert tartalmazó anyagok szállítására.
> Ne helyezze a hűtőkészüléket nyílt láng vagy más hőforrás (fűtőberendezés, erős napsugárzás, gáztűzhely stb.) közelébe.
> **Túlmelegedés kockázata!** Mindig gondoskodjon arról, hogy a hűtőkészülék

minden oldalánál legyen legalább 50 mm szellőzőrés. Minden olyan tárgyat tartson távol a szellőzőterülettől, amely eltorlaszolná a hűtő szerkezeti elemekhez menő légáramlatot. Ne használja vagy tárolja a hűtőkészüléket zárt rekeszekben vagy olyan területeken, ahol nincs vagy minimális a légáramlás.

> Ne töltsön folyadékokat vagy jeget a belső tartályba.
> Soha ne merítse vízbe a hűtőkészüléket.
> Védje a hűtőkészüléket és a kábeleket a hőtől és a nedvességtől.
> A hűtőkészüléket ne tegye ki az eső hatásának.

5 A készüléken látható szimbólumok magyarázata

Figyelmeztetés! Tűzveszély/gyúlékony anyagok

6 Rendeltetésszerű használat

A hűtőkészülék élelmiszerek hűtésére és fagyasztására készült.

A hűtőkészülék járművek vagy hajók fedélzeti egyenáramú tápellátás aljzatáról vagy külső egyenáramú akkumulátorról üzemeltethető.

Ez a hűtőkészülék háztartási és hasonló környezetekben, például:

- üzletek, irodák és egyéb munkahelyek személyzeti konyháiban
- vidéki vendégházakban
- hotelekben, motelekben és más lakóépület típusú környezetekben
- vendégfogadó létesítményekben
- catering és hasonló nem kiskereskedelmi felhasználási területeken alkalmazható

A hűtőkészülék a következőkre is alkalmas:

- járművekben való használat
- kempingezés során való használat
- hajókon történő használat

A hűtőkészülék **nem** alkalmas a következőkre:

- korrozív, maró hatású vagy oldószert tartalmazó anyagok tárolása

Ez a hűtőkészülék nem úgy készült, hogy alkalmas legyen beépített készülékként való használatra.

Ez a termék az itt leírt utasításoknak megfelelő rendeltetésszerű használatra alkalmas.

Ez a kézikönyv olyan információkat nyújt, amelyek a termék szakszerű telepítéséhez és/vagy üzemeltetéséhez szükségesek. A hibás telepítés és/vagy a szakszerűtlen üzemeltetés vagy karbantartás elégtelen teljesítményhez és potenciálisan meghibásodáshoz vezethet.

A gyártó nem vállal felelősséget a termék olyan károsodásáért, vagy sérülésekért, amelyek a következőkre vezethetők vissza:

- Hibás beszerelés, összeszerelés vagy csatlakoztatás, ideértve a túlfeszültséget is
- Helytelen karbantartás, vagy a gyártó által szállított eredeti tartalék alkatrésztől eltérő tartalék alkatrészek használata
- A termék kifejezett gyártói engedély nélküli módosítása
- Az útmutatóban leírt céloktól eltérő felhasználás

A Dometic fenntartja a termék megjelenésének és specifikációjának módosítására vonatkozó jogát.

7 Üzemeltetés

A csomag tartalma:

1. ábra, 3. oldal

> Csatlakoztatás akkumulátorhoz:

2. ábra, 3. oldal

> A hűtőláda bekapcsolása:

3. ábra, 4. oldal

> A hűtőláda kikapcsolása és üzemen kívül helyezése:

4. ábra, 4. oldal

> A hűtőláda rögzítése a biztonsági övvel:

5. ábra, 5. oldal

> A hűtőláda rögzítése a jármű padlóján:

6. ábra, 6. oldal

> A hőmérséklet mértékegységeinek kiválasztása:

7. ábra, 6. oldal

> A hőmérséklet beállítása:

8. ábra, 6. oldal

> Az akkumulátorfelügyelő használata:

9. ábra, 7. oldal

> A kijelző fényerejének beállítása:

10. ábra, 8. oldal

> A fogantyúk rögzítése:

11. ábra, 8. oldal
12. ábra, 8. oldal

8 Garancia

A termékre a törvény szerinti garancia-időszak érvényes. Amennyiben a termék meghibásodott, lépjen kapcsolatba a gyártó helyi képviseletével (lásd: dometic.com/dealer) vagy a kereskedővel.

A javításhoz, illetve a garancia-adminisztrációhoz a következő dokumentumokat kell mellékelnie a termék beküldésekor:

- A számla vásárlási dátummal rendelkező másolatát
- A reklamáció okát vagy a hibát tartalmazó leírást

Vegye figyelembe, hogy az önkezű javítás vagy a nem szakszerű javítás biztonsági következményekkel járhat, és érvénytelenítheti a garanciát.

9 Ártalmatlanítás

Nem cserélhető elemeket, akkumulátorokat vagy fényforrásokat tartalmazó termékek újrahasznosítása:

- Ha a termék nem cserélhető elemeket, akkumulátorokat vagy fényforrásokat tartalmaz, azokat nem kell eltávolítani az ártalmatlanítás előtt.
- A termék végleges üzemen kívül helyezése esetén tájékozódjon a legközelebbi újrahasznosító központban vagy szakkereskedőjénél a vonatkozó ártalmatlanítási előírásokról.

Csomagolóanyagok újrahasznosítása:
A csomagolóanyagot lehetőség szerint a megfelelő szelektív hulladékgyűjtő tartályokba kell helyezni.

عربي

1 ملاحظات هامة 69
2 وثائق ذات صلة 69
3 شرح الرموز 69
4 إرشادات السلامة 69
5 شرح الرموز الموجودة على الجهاز 70
6 الاستخدام المقصود 70
7 الاستخدام 71
8 الضمان 71
9 التخلص من الجهاز 71

1 ملاحظات هامة

يُرجى قراءة هذه التعليمات، والإرشادات، والتحذيرات الواردة في دليل المنتج المشار إليه واتباعها بعناية للتأكد من تركيب المنتج، واستخدامه، وصيانته بشكلٍ صحيحٍ في كل الأوقات. يجب أن تظل هذه التعليمات مع هذا المنتج.

باستخدام هذا المنتج، فإنك تؤكد بمقتضى ذلك أنك قد قرأت إخلاء المسؤولية المشار إليها، وكافة التعليمات، والإرشادات، والتحذيرات بعناية وأنك تفهم الشروط والأحكام وتوافق على الالتزام بها على النحو المنصوص عليه هنا. كما توافق على استخدام هذا المنتج فقط للغرض والاستعمال المقصود وفقًا للتعليمات، والإرشادات، والتحذيرات على النحو المنصوص عليه في دليل المنتج المشار إليه وكذلك وفقًا لكل القوانين واللوائح المعمول بها. قد يؤدي عدم قراءة التعليمات والتحذيرات المنصوص عليها في هذه الوثيقة واتباعها إلى حدوث إصابة لك وللآخرين أو تلف منتجك أو تلف الممتلكات الأخرى الموجودة بالقرب منه. قد يخضع دليل المنتج المشار إليه، بما فيه من تعليمات وإرشادات وتحذيرات، والوثائق ذات الصلة للتغيير والتحديث. للحصول على أحدث معلومات عن المنتج، تُرجى زيارة documents.dometic.com.

2 وثائق ذات صلة

يمكنك العثور على دليل التشغيل التفصيلي عبر الإنترنت على الرابط qr.dometic.com/bfjf5L.

3 شرح الرموز

ستحدد كلمة الإشارة رسائل السلامة ورسائل تلف الممتلكات، وستشير أيضًا إلى درجة أو مستوى شدة الخطر.

خطر!
تشير إلى وجود وضع خطير إذا لم يتم تجنبه، سيؤدي إلى الوفاة أو حدوث إصابة خطيرة.

تنبيه!
تشير إلى وجود وضع خطير إذا لم يتم تجنبه، يمكن أن يؤدي إلى الوفاة أو حدوث إصابة خطيرة.

احتراس!
تشير إلى وجود وضع خطير إذا لم يتم تجنبه، يمكن أن يؤدي إلى حدوث إصابات بسيطة أو متوسطة.

تحذير!
تشير إلى وجود وضع إذا لم يتم تجنبه، يمكن أن يؤدي إلى حدوث تلف الممتلكات.

4 إرشادات السلامة

تنبيه! خطر الانفجار
تجنب التخزين داخل جهاز التبريد مواد قابلة للانفجار، مثل البخاخات التي تحتوي على وقود قابل للاشتعال.

تنبيه! خطر التعرض إلى الصعق الكهربائي
- تجنب تشغيل جهاز التبريد في حالة وجود عيوب واضحة به.
- في حالة تلف كابل الطاقة الخاص بجهاز التبريد، فيجب استبداله بكابل طاقة جديد مناسب أو بمجموعة متوفرة من الشركة المصنعة أو وكيل خدمتها لتجنب مخاطر السلامة.
- ينبغي تجنب إجراء إصلاحات بجهاز التبريد هذا إلا على يد أشخاص مؤهلين. يمكن أن تؤدي الإصلاحات غير السليمة إلى حدوث مخاطر بالغة.
- قم بتوصيل الجهاز بالمقبس الذي يضمن اتصال مناسبا خاصة عندما يحتاج الجهاز إلى التأريض.

تنبيه! خطر نشوب الحريق
- عند وضع جهاز التبريد، احرص على أن يكون سلك الإمداد بالطاقة غير عالق أو تالف.
- لا تضع المقبس متعدد المنافذ المتنقل أو مغذيات القدرة الكهربائية المتنقلة في خلفية الجهاز.
- في حالة حدوث أي تلف في دائرة التبريد:
  - أبق جهاز التبريد بعيدًا عن ألسنة اللهب المكشوف ومصادر الاشتعال المحتملة.
  - قم بتهوية الغرفة جيدًا.
  - قم بإيقاف تشغيل جهاز التبريد.
- لأجهزة التبريد المزودة بمادة تبريد قابلة للاشتعال: تحتوي دائرة جهاز التبريد على كمية صغيرة من مادة تبريد صديقة للبيئة ولكنها قابلة للاشتعال. لا تتلف طبقة الأوزون ولا يزيد من تأثير الاحتباس الحراري. قد تشتعل أي مادة تبريد متسربة.
- احرص على عدم وجود أي عوائق أمام فتحات التهوية في غطاء الجهاز أو في التركيبات.
- لا تستخدم أي قطع ميكانيكية أو وسائل أخرى للتسريع من عملية إذابة الثلج، ما لم يوصى بهذا من قبل الشركة المصنعة من أجل هذا الغرض.
- لا تفتح أو تتلف دائرة المبرد.
- لا تستخدم أي أجهزة كهربائية داخل جهاز التبريد، إلا إذا أشارت الشركة المصنعة باستخدامها لهذا الغرض.

تنبيه! المخاطر الصحية
- يمكن للأطفال من عمر 8 سنوات فأكثر والأشخاص الذين يعانون من إعاقة جسدية أو حسية أو عقلية أو

الذين يفتقرون إلى الخبرة والمعرفة استخدام جهاز التبريد هذا بشرط الإشراف عليهم وإعطائهم التعليمات المتعلقة باستخدام جهاز التبريد بطريقة آمنة وإفهامهم المخاطر التي تنطوي عليه.

> يُسمح للأطفال من عمر 3 إلى 8 سنوات بتعبئة أجهزة التبريد وتفريغها.

> يجب الإشراف على الأطفال للتأكد من عدم لعبهم بالجهاز.

> لا يُسمح بالقيام بأعمال التنظيف والصيانة الخاصة بالمستخدم من قِبل الأطفال غير الخاضعين للإشراف.

احتراس! خطر التعرض إلى الصعق الكهربائي

> تأكد قبل بدء التشغيل من جفاف جهاز التبريد وخط مصدر الطاقة والقابس.

> افصل جهاز التبريد عن مصدر الطاقة

- قبل كل تنظيف وصيانة
- بعد كل استخدام

احتراس! المخاطر الصحية

> لتجنب تلوث الطعام، اتبع التعليمات التالية:

- تحقق مما إذا كانت قدرة التبريد مناسبة لتخزين الطعام المُراد تبريده.
- لا يمكن حفظ الأطعمة إلا في عبواتها الأصلية أو في حاويات مناسبة.
- يمكن أن يؤدي فتح جهاز التبريد لفترات طويلة من الوقت إلى زيادة درجة حرارة أقسام الجهاز بصورة كبيرة.
- قم بانتظام بتنظيف الأسطح التي تلامس الأطعمة وأنظمة التصريف التي يمكن الوصول إليها.

> إذا تُرك جهاز التبريد فارغًا لفترات طويلة:

- قم بإيقاف تشغيل جهاز التبريد.
- أذب الثلج المتكون في جهاز التبريد.
- نظِّف جهاز التبريد وجففه.
- اترك الغطاء مفتوحًا لمنع تكوّن العفن داخل جهاز التبريد.

تحذير! خطر التلف

> يرجى التحقق من تطابق مواصفات الجهد الكهربائي الواردة بملصق الطراز مع نظيرتها الخاصة بمصدر الطاقة.

> قم فقط بتوصيل جهاز التبريد بمصدر تيار مستمر DC في السيارة باستخدام كابل توصيل تيار مستمر DC.

> تجنب مطلقًا فصل القابس من المقبس عن طريق شده من كابل الطاقة.

> افصل جهاز التبريد والأجهزة الأخرى المستهلكة للطاقة من البطارية قبل توصيل جهاز شحن سريع.

> افصل جهاز التبريد أو قم بإيقافه عند إيقاف تشغيل المحرك. وخلاف ذلك سوف تفرغ البطارية.

> يعتبر جهاز التبريد غير مناسب لنقل مواد كاوية أو مواد تحتوي على مذيبات.

> لا تضع جهاز التبريد بالقرب من ألسنة اللهب المكشوفة أو مصادر حرارة أخرى (المدافئ، أو أشعة الشمس المباشرة، أو مواقد الغاز، أو ما إلى ذلك).

> **خطر ارتفاع درجة الحرارة!** تأكد دائمًا من وجود مساحة لا تقل عن 50 مم للتهوية على كل الجوانب المحيطة بجهاز التبريد. احرص على عدم وجود أي أجسام في هذه المنطقة يمكن أن تعيق وصول الهواء إلى مكونات التبريد. لا تستخدم أو تخزن جهاز التبريد في أماكن مغلقة أو من دون تهوية أو الحد الأدنى منها.

> تجنب ملء الحاوية الداخلية بأي سوائل أو ثلج.

> تجنب مطلقًا غمر جهاز التبريد في الماء.

> احرص على حماية جهاز التبريد والكابلات من الحرارة والرطوبة.

> ويجب ألا يُعرض جهاز التبريد للمطر.

5 شرح الرموز الموجودة على الجهاز

تحذير! مخاطر حدوث الحرائق / المواد القابلة للاشتعال

6 الاستخدام المقصود

جهاز التبريد مخصص للتبريد والتجميد العميق للمواد الغذائية.

صُمم جهاز التبريد هذا ليتم تشغيله بمصدر تيار مستمر DC داخل سيارة أو قارب أو من بطارية تيار مستمر DC مساعدة.

إن جهاز التبريد مُصمَّم ليُستخدم في المنزل وفي استخدامات أخرى مماثلة مثل:

- المطابخ داخل المتاجر والمكاتب وبيئات العمل الأخرى
- البيوت الريفية
- العملاء في الفنادق والنزل وغيرها من البيئات السكنية الأخرى
- البيئات التي توفر سريرًا وإفطارًا
- في خدمات توريد الطعام وفي استخدامات مشابهة غير متعلقة بالبيع بالتجزئة

جهاز التبريد مناسب للأغراض التالية:

- للاستخدام في السيارات
- للاستخدام في المخيمات
- الاستخدام على متن قوارب

جهاز التبريد **غير** مناسب للأغراض التالية:

- تخزين المواد الكيميائية المسببة للتآكل أو الحارقة أو المحتوية على مذيبات

إن جهاز التبريد هذا غير مخصص للاستخدام كجهاز مدمج.

هذا المنتج مناسب للغرض المقصود منه والاستخدامات التي تتوافق مع هذه التعليمات فقط.

يوفر دليل التشغيل هذا المعلومات الضرورية للتركيب و/أو التشغيل الصحيح للمنتج. سيؤدي سوء التركيب و/أو التشغيل أو الصيانة غير الصحيحين إلى الحصول على أداء غير مرضٍ وعطل محتمل.

لا تتحمل الشركة المصنعة أي مسؤولية عن أي ضرر أو تلف بالمنتج ناتج من:

- عملية تركيب أو تجميع أو توصيل غير صحيحة بما في ذلك الجهد الزائد
- صيانة غير صحيحة أو استخدام قطع غيار غير أصلية وغير مقدمة من الشركة المصنعة
- إجراء تعديلات على المنتَج من دون حصول على إذن صريح من الشركة المصنعة
- الاستخدام في أغراض أخرى خلاف الأغراض الموضحة في هذا الدليل

تحتفظ شركة Dometic بالحق في تغيير شكل المنتج ومواصفاته.

7 الاستخدام

نطاق التسليم:

شكل 1 بالصفحة 3

> التوصيل ببطارية:

شكل 2 بالصفحة 3

> تشغيل جهاز التبريد:

شكل 3 بالصفحة 4

> إيقاف تشغيل جهاز التبريد وتخزينه:

شكل 4 بالصفحة 4

> تثبيت جهاز التبريد بحزام أمان المقعد:

شكل 5 بالصفحة 5

> تثبيت جهاز التبريد بأرضية السيارة:

شكل 6 بالصفحة 6

> تحديد وحدات درجات الحرارة:

شكل 7 بالصفحة 6

> ضبط درجة الحرارة:

شكل 8 بالصفحة 6

> استخدام مراقب البطارية:

شكل 9 بالصفحة 7

> ضبط درجة سطوع الشاشة:

شكل 10 بالصفحة 8

> تثبيت المقابض:

شكل 11 بالصفحة 8

شكل 12 بالصفحة 8

8 الضمان

يتم تطبيق فترة الضمان القانونية. إذا كان المنتج تالفًا، يُرجى الاتصال بفرع الشركة المصنعة في بلدك (راجع dometic.com/dealer) أو بائع التجزئة لديك.

لتنفيذ إجراءات الإصلاح والضمان، يُرجى إرفاق المستندات التالية مع الجهاز:

- نسخة من الفاتورة مع تاريخ الشراء
- سبب الشكوى أو وصف للعطل

عليك الحذر من أن الإصلاح الذاتي أو غير الاحترافي قد يؤدي إلى عواقب تتعلق بالسلامة وإلغاء الضمان.

9 التخلص من الجهاز

إعادة تدوير المنتجات المزودة ببطاريات غير قابلة للاستبدال أو ببطاريات قابلة لإعادة الشحن أو بمصادر الإضاءة:

- إذا كان المنتج يحتوي على أي بطاريات غير قابلة للاستبدال أو بطاريات قابلة لإعادة الشحن أو على مصادر الإضاءة، فلا داعي لإزالتها قبل التخلص منها.
- إذا كنت ترغب في التخلص من المنتج نهائيًا، فاطلب من مركز إعادة التدوير المحلي أو التاجر المتخصص الحصول على تفاصيل حول كيفية القيام بذلك وفقًا للوائح التخلص المعمول بها.

إعادة تدوير مواد التغليف: ضع مواد التغليف في الصناديق المناسبة الخاصة بالنفايات القابلة لإعادة التدوير قدر الإمكان.

DOMETIC

dometic.com

YOUR LOCAL DEALER

dometic.com/dealer

YOUR LOCAL SUPPORT

dometic.com/contact

YOUR LOCAL SALES OFFICE

dometic.com/sales-offices

4445102510 4450033404, 54-663-MAW01E 2025-02-24

A complete list of Dometic companies, which comprise the Dometic Group, can be found in the public filings of:
DOMETIC GROUP AB • Hemvärnsgatan 15 • SE-17154 Solna • Sweden